# PROJEKT BUDOWY ZAGRODY DLA ŻUBRÓW WRAZ Z INFRASTRUKTURĄ TOWARZYSZĄCĄ NA DZIAŁCE EWIDENCYJNEJ 266/1, W OBRĘBIE BRZEZIE, GMINA RACIBÓRZ
# ETAP I

**TOM I – PROJEKT ZAGOSPODAROWANIA TERENU**

**TOM II - OPINIE, UZGODNIENIA, POZWOLENIA I INNE DOKUMENTY**

WRZESIEŃ **2022**

# TOM I

# PROJEKT ZAGOSPODAROWANIA TERENU

## PROJEKT BUDOWY ZAGRODY DLA ŻUBRÓW WRAZ Z INFRASTRUKTURĄ TOWARZYSZĄCĄ NA DZIAŁCE EWIDENCYJNEJ 266/1, W OBRĘBIE BRZEZIE, GMINA RACIBÓRZ
## ETAP I

| | |
|---|---|
| **OBIEKT** | Budynki służące gospodarce rolnej, inwentarsko-składowe<br>- kategoria obiektu II |
| **LOKALIZACJA** | Ul. Rybnicka, 47-400 Racibórz<br>Identyfikator działki: 241101_1.0001.AR_16.266/1 |
| **INWESTOR** | PGL LP Nadleśnictwo Rybnik<br>Ul. Kościuszki 36<br>44-200 Rybnik |
| **JEDNOSTKA PROJEKTOWA** | SQUARE Pracownia Architektoniczna<br>Magdalena Szyszkowska-Kucia<br>ul. Metalowców 13, 41-500 Chorzów |
| **ARCHITEKTURA**<br>projektant | mgr inż. arch.<br>Magdalena Szyszkowska-Kucia<br>nr ewidencyjny 49/09/SLOKK/II |
| **OPRACOWALI** | mgr inż. arch.<br>Krzysztof Kobryń<br><br>mgr inż. arch.<br>Paweł Kuczyński |

CHORZÓW, WRZESIEŃ **2022**

# SPIS TREŚCI


I. DANE OGÓLNE ..... 5
1. Podstawa opracowania ..... 5
2. przedmiot i zakres opracowania ..... 5
II. ISTNIEJĄCE ZAGOSPODAROWANIE TERENU ..... 7
1. Istniejacy stan zagospodarowania terenu ..... 7
2. Stan własnościowy działek ..... 9
3. Warunki gruntowe ..... 9
III. PROJEKTOWANE ZAGOSPODAROWANIE TERENU ..... 10
1. Zagospodarowanie terenu ..... 10
1.1. Podstawowe dane ..... 11
1.2. Odległości od granic działki ..... 11
2. Układ komunikacyjny, miejsca postojowe ..... 11
2.1. Układ komunikacyjny ..... 11
2.2. Miejsca postojowe dla samochodów osobowych ..... 11
2.3. Miejsca postojowe dla rowerów ..... 11
3. Obiekty, elementy zagospodarowania terenu ..... 11
3.1. Obiekt 1 - budynek gospodarczy z magazynem na paszę oraz budynek obsługi ..... 11
3.2. Obiekt 2 – wiata widokowa ..... 12
3.3. Obiekt 3 – brama wizytowa ..... 12
3.4. Obiekt 4 – zadaszony ganek paszowy ..... 12
3.5. Obiekt 5 – poidło ..... 12
3.6. Obiekt 6 – paśnik z cielętnikiem i magazynem na siano ..... 13
3.7. Obiekt 7 – zagroda kwarantannowa z odłownią, paśnikiem i poidłem ..... 13
3.8. Obiekt 8 – silos na karmę ..... 13
4. Ogrodzenie ..... 14
5. Ścieżka ..... 14
6. Uzbrojenie terenu ..... 15
6.1. Sieć wodnociągowa ..... 15
6.1. Sieć kanalizacji sanitarnej ..... 15
6.1. Sieć kanalizacji deszczowej ..... 16
6.2. Sieć elektroenergetyczna ..... 16
6.1. Sieć ciepłownicza ..... 16
7. Bilans terenu ..... 16
8. Oddziaływanie inwestycji na środowisko ..... 16
9. Odwodnienie ..... 16
10. Obszar oddziaływania ..... 16
11. Zagrożenia dla higieny i zdrowia użytkowników projektowanego obiektu budowlanego i jego otoczenia, wpływ obiektu budowlanego na środowisko ..... 17
12. Warunki ochrony przeciwpożarowej ..... 17

## WYKAZ DOKUMENTÓW I ZAŁĄCZNIKÓW

- Uprawnienia budowlane oraz wpisy do izb zawodowych projektantów i sprawdzających

## SPIS RYSUNKÓW


| | |
|---|---|
| ▪ Zagospodarowanie terenu, skala 1:500 | PZT/1 |
| ▪ Zadaszony ganek paszowy i poidło, skala 1:50 | PZT/4.1/5 |
| ▪ Zagroda kwarantannowa z paśnikiem i poidłem, skala 1:50 | PZT/7.1 |
| ▪ Zagroda kwarantannowa z paśnikiem i poidłem<br>Brama, zadaszenie i ogrodzenie części odłowni, skala 1:50 | PZT/7.2 |
| ▪ Utwardzone miejsce na dokarmianie, skala 1:50 | PZT/10.1 |
| ▪ Ogrodzenie zagrody głównej segment A i B, skala 1:50 | PZT/11.1AB |
| ▪ Ogrodzenie zagrody kwarantannowej segment C, skala 1:50 | PZT/11.2C |
| ▪ Ogrodzenie zagrody kwarantannowej segment D, skala 1:50 | PZT/11.3D |

# I. DANE OGÓLNE

## 1. PODSTAWA OPRACOWANIA

- Zlecenie zawarte pomiędzy zamawiającym, a wykonawcą Magdaleną Szyszkowską-Kucia SQUARE Pracownia Architektoniczna, ul. Metalowców 13, Chorzów
- Uzgodnienia koncepcji z Inwestorem
- Warunki uzyskane od gestorów sieci
- Mapa zasadnicza

## 2. PRZEDMIOT I ZAKRES OPRACOWANIA

Przedmiotem niniejszego opracowania jest „**PROJEKT BUDOWY ZAGRODY DLA ŻUBRÓW WRAZ Z INFRASTRUKTURĄ TOWARZYSZĄCĄ NA DZIAŁCE EWIDENCYJNEJ 266/1, W OBRĘBIE BRZEZIE, GMINA RACIBÓRZ**"

Zakres opracowania obejmuje projekt zagospodarowania terenu dotyczący budowy zagrody dla żubrów wraz z infrastrukturą towarzyszącą.

Dla zamierzenia przewidziano następujące prace związane z zagospodarowaniem terenu:

- Wykonanie ścieżek, placu postojowego oraz remont drogi dojazdowej z utwardzonego żwiru
- Budowa stalowego, podwójnego ogrodzenia zagrody z przęseł powtarzalnych
- Budowa ogrodzenia pełnego stalowo-drewnianego
- Budowa ogrodzenia z gabionów
- Montaż bram w ogrodzeniach
- Usypanie miejsca do kąpieli piaskowych dla żubrów
- Wycinka drzew (wg odrębnej procedury)
- Wykonanie przejazdowych mat dezynfekcyjnych
- Wykonanie utwardzonego miejsca na dokarmianie
- Wydzielenie zagrody kwarantannowej z paśnikiem, poidłem oraz 2 tacami karmowymi
- Wydzielenie odłowni
- Wydzielenie polany karmowej
- Wydzielenie placu gospodarczego ze śmietnikami
- Montaż małej architektury (ławki, oświetlenie, kosze na odpady)

- Montaż szamba o pojemności do 10 $m^3$
- Montaż poidła

Niniejszy opracowanie jest projektem zagospodarowania terenu. Dokumentacja techniczna zawiera opis techniczny oraz część rysunkową. Opracowanie nie jest projektem wykonawczym.

# II. ISTNIEJĄCE ZAGOSPODAROWANIE TERENU

## 1. ISTNIEJACY STAN ZAGOSPODAROWANIA TERENU

Przedmiotowa działka nr 266/1 zlokalizowana jest przy ul. Rybnickiej w Raciborzu, dzielnica Brzezie. Działka jest gruntem leśnym (ls) należącym do Państwowego Gospodarstwa Leśnego Lasy Państwowe – Nadleśnictwo Rybnik. Działka jest niezabudowana, porośnięta głównie roślinnością wysoką, częściowo przewidzianą do wycinki (wg odrębnego postępowania). Teren posiada zróżnicowane ukształtowanie powierzchni. W południowo-zachodniej części działki znajduje się studnia.

Od strony północno-wschodniej działka sąsiaduje z drogą wojewódzką nr 935 (Racibórz-Pszczyna), od strony południowo-zachodniej ze stawami oraz ul. Zakładową. Od strony północno-zachodniej działka sąsiaduje z zabudowaniami mieszkalnymi dzielnicy Brzezie oraz od strony południowo-wschodniej z gruntami rolnymi i gruntami leśnymi.

Nieruchomość ma zapewniony dostęp do drogi publicznej (ul. Rybnicka) poprzez istniejący zjazd. Działka posiada dostęp do sieci elektroenergetycznej oraz wodociągowej, przez działkę przechodzi nieczynna sieć gazowa.

Całkowita powierzchnia działki wynosi **314 061,97 m²**, powierzchnia terenu opracowania **313 315,48 m²** (z opracowania został wyłączony budynek obsługi z garażem, wiata widokowa, paśnik z cielętnikiem, zadaszenie nad częścią odłowni i kwarantanny, zadaszone karmidło oraz brama wizytowa i kładkę).

Widok na działkę od strony południowej

Widok północno-wschodnią część działki

Widok środkową część działki

Widok na istniejącą studnię

## 2. STAN WŁASNOŚCIOWY DZIAŁEK

- Działka nr 266/1 : własność inwestora

## 3. WARUNKI GRUNTOWE

Dla przedmiotowej inwestycji zostały wykonane badania gruntu. Na podstawie badań stwierdzono proste warunki gruntowe i obiekty zaliczono do pierwszej kategorii geotechnicznej.

# III. PROJEKTOWANE ZAGOSPODAROWANIE TERENU

## 1. ZAGOSPODAROWANIE TERENU

Na przedmiotowej działce projektuje się zagrodę dla żubrów wraz z infrastrukturą towarzyszącą.

Główna część założenia, czyli zagroda dla żubrów zostanie zlokalizowana w centralnej części działki. Zagroda będzie zabezpieczona podwójnym ogrodzeniem (120 cm między ogrodzeniami) w konstrukcji stalowej. W północnej części zagrody przewidziano wydzieloną zagrodę kwarantannową oraz odłownię. Dla zagrody kwarantannowej oraz odłowni przewidziano **częściowe zadaszenie (wyłączone z opracowania)** oraz ogrodzenie pełne. W północnej części zagrody przewidziano poidło**, paśnik z cielętnikiem (wyłączony z opracowania)** oraz **ganek paszowy z 7 tacami karmowymi (wyłączony z opracowania).** W południowo-wschodniej części zagrody została przewidziana polana karmowa. W tym celu przewidziano wycinkę drzew (wg odrębnego postępowania). We wschodniej części działki przewidziano bramę wjazdową z utwardzoną drogą dojazdową do miejsca na dokarmianie. W północnej części zagrody przewidziano miejsce do kąpieli piaskowych dla żubrów. Z wyjątkiem wydzielenia polany karmowej, na terenie zagrody nie planuje się ingerencji w istniejącą zieleń. Przed paśnikiem, bramą wjazdową na polanę karmową oraz przed karmidłem zlokalizowano przejazdowe maty dezynfekcyjne.

Wjazd na teren działki będzie się odbywał poprzez zjazd istniejący z ul. Rybnickiej. Dla założenia przewidziano plac manewrowy dostępny poprzez wyremontowaną drogę dojazdową o szerokości 5,5 m. Wejście na teren dla zwiedzających dostępne będzie bramą wizytową. Teren zagrody wraz z terenem dla obsługi zagrody jest otoczony ścieżką szer. 3,5m dla pieszych (z szerokością przystosowaną także dla ciągnika). Wzdłuż ścieżki przewidziano ławki oraz kosze na śmieci (część północno-wschodnia).

W północnej części działki zlokalizowany będzie budynek gospodarczy z pomieszczeniem na gniotownik, magazynem na paszę, częścią biurową, garażem na ciągnik, toaletą ogólnodostępną oraz silosem. Budynek (z wyjątkiem toalety ogólnodostępnej) nie będzie dostępny dla odwiedzających, będzie znajdował się za ogrodzeniem pełnym. W północnej części zagrody przewidziano wiatę (na min. 150 osób) oraz bramę wjazdową. **Budynek gospodarczy, wiata widokowa oraz brama wizytowa zostały wyłączone z opracowania.**

**Dla tych budynków i ich części zostanie złożony odrębny wniosek o pozwolenie na budowę: częściowe zadaszenie nad odłownia i kwarantanną, paśnik z cielętnikiem, ganek paszowy z 7 tacami karmowymi, wiata oraz brama wizytowa, budynek gospodarczy.**

### 1.1. Podstawowe dane

W zakresie opracowania nie znajdują się obiekty kubaturowe.

### 1.2. Odległości od granic działki

Odległości są zgodne z §12 warunków technicznych

## 2. UKŁAD KOMUNIKACYJNY, MIEJSCA POSTOJOWE

### 2.1. Układ komunikacyjny

Działka skomunikowana poprzez istniejący zjazd z drogą publiczną (ul. Rybnicką, droga wojewódzka nr 935).

### 2.2. Miejsca postojowe dla samochodów osobowych

Dla terenu zagrody nie przewiduje się wydzielenia miejsc postojowych dla samochodów osobowych.

### 2.3. Miejsca postojowe dla rowerów

Dla terenu przewiduje się 20 miejsc postojowych dla rowerów zlokalizowanych pomiędzy brama wizytową, a budynkiem obsługi.

## 3. OBIEKTY, ELEMENTY ZAGOSPODAROWANIA TERENU

### 3.1. Obiekt 1 - budynek gospodarczy z magazynem na paszę oraz budynek obsługi

Budynek zlokalizowany jest w północnej części założenia. W budynku będą znajdowały się pomieszczenia takie jak: magazyn na paszę, pomieszczenie na gniotownik, biuro, szatnia, pomieszczenie dla weterynarza, garaż dla ciągnika oraz toalety ogólnodostępne.

*Budynek gospodarczy został wyłączony z opracowania. Dla budynku oraz wiaty zostanie złożony odrębny wniosek o pozwolenie na budowę.

### 3.2. Obiekt 2 – wiata widokowa

Wiata zlokalizowana jest od północno-wschodniej strony zagrody. Wiata przewidziana jest dla 150 osób.

*Wiata widokowa została wyłączona z opracowania. Dla wiaty widokowej oraz budynku gospodarczego zostanie złożony odrębny wniosek o pozwolenie na budowę.

### 3.3. Obiekt 3 – brama wizytowa

Drewniana brama wizytowa zlokalizowana jest między placem manewrowym, a zagrodą. Szerokość bramy to 2,87 m, długość 11,90 m oraz wysokość 7,77 m. Dla bramy zaprojektowano zadaszenie dwuspadowe o nachyleniu 40°. Konstrukcja zadaszenia oraz słupy wykonane zostaną w konstrukcji drewnianej. Zadaszenie będzie wykończone dachówką ceramiczną płaską w kolorze grafitowym lub czarnym. Więźba oraz deskowanie malowane na kolor grafitowy lub czarny. Jako elementy ozdobne mocowane będą korowane kłody o średnicy 10-25 cm, w układzie nieregularnym, z wyciętych przy inwestycji drzew. Kłody oraz słupy konstrukcyjne zostaną zabezpieczone bezbarwnym impregnatem do drewna.

*Brama wizytowa została wyłączona z opracowania. Dla bramy wizytowej zostanie złożony odrębny wniosek o pozwolenie na budowę.

### 3.4. Obiekt 4 – zadaszony ganek paszowy

Zadaszony ganek paszowy o wymiarach 2,72 m x 19,92 m i wysokości 4,05 m z systemem siedmiu obrotowych tac na karmę wykonanych z drewna na stalowej ramie, przytwierdzonych do słupów ogrodzenia. Zadaszenie wykonane będzie w konstrukcji drewnianej opartej na stalowym ogrodzeniu, wykończone dachówką ceramiczną płaską w kolorze grafitowym lub czarnym. Od strony zagrody przewidziano 3-metrowy pas ze żwiru ze spadkiem 2%. Dla obiektu przewidziano podłączenie do instalacji elektrycznej.

*zadaszony ganek paszowy została wyłączona z opracowania. Dla ganku paszowego zostanie złożony odrębny wniosek o pozwolenie na budowę.

### 3.5. Obiekt 5 – poidło

Poidło o długości 4,32 m zlokalizowane jest w północnej części zagrody, obok ganku paszowego. Poidło wykonane będzie z betonu wykończonego stalą nierdzewną. Obiekt będzie podłączony do instalacji wodnej i będzie posiadać odpływ. Od strony zagrody przewidziano 3-metrowy pas ze żwiru ze spadkiem 2%.

### 3.6. Obiekt 6 – paśnik z cielętnikiem i magazynem na siano

Zadaszony paśnik z cielętnikiem i magazynem na siano o wymiarach 5,83m x 15,03m X 6,17m zlokalizowano obok poidła i ganku paszowego. Paśnik wykonany będzie w konstrukcji drewnianej ze żłobem stalowym mocowanym do słupów konstrukcyjnych. Ściany na parterze z deskowaniem pełnym, na poddaszu, gdzie znajduje się magazyn na siano, deskowanie w odstępach 4 cm. Dla obiektu przewidziano podłączenie do instalacji elektrycznej. Wokół paśnika przewidziano 3-metrowy pas ze żwiru. Powierzchnia zabudowy paśnika wynosi 87,00 $m^2$.

*Paśnik z cielętnikiem i magazynem na siano został wyłączony z opracowania. Dla obiektu zostanie złożony odrębny wniosek o pozwolenie na budowę.

### 3.7. Obiekt 7 – zagroda kwarantannowa z odłownią, paśnikiem i poidłem

W północno-zachodniej części zagrody zlokalizowano wydzieloną ogrodzeniem pełnym, zagrodę kwarantannową wyposażoną w dwie obrotowe tace na karmę, paśnik oraz poidło. Dostęp do zagrody kwarantannowej dla żubrów możliwy jest poprzez sąsiednią odłownię zamykaną dwiema bramami przesuwnymi lub bezpośrednio z zagrody głównej przez bramę przesuwną. Dostęp do odłowni spoza zagrody jest zapewniony przez śluzę. Ogrodzenie pełne posiada deskowanie od strony zagrody. Ogrodzenie między zagrodą kwarantannową oraz odłownią jest ogrodzeniem pełnym z deskowaniem obustronnym. Bramy między wydzielonymi zagrodami zostały zaprojektowane jako pełne z deskowaniem obustronnym. Dostęp do bram oraz zagrody kwarantannowej i odłowni dla obsługi został przewidziany przez furtkę w ogrodzeniu, śluzę oraz między ogrodzeniem pełnym a ogrodzeniem wewnętrznym. Dostęp do poidła, żłobu i tac karmowych jest zapewniony przez system drzwi przesuwnych w ogrodzeniu pełnym. Żłób zaprojektowany jako stalowy, mocowany do słupów ogrodzenia. Dwie obrotowe tace na karmę wykonane z drewna na stalowej ramie, przytwierdzone do słupów ogrodzenia. Poidło z odpływem, o dł. 2,00 m zostało zaprojektowane z betonu wykończonego stalą nierdzewną. Poidło będzie podłączone do instalacji wodnej. Nad częścią odłowni i zagrody kwarantannowej zostało zaprojektowane zadaszenie w konstrukcji stalowej. Powierzchnia zagrody kwarantannowej wynosi 1646 $m^2$, a powierzchnia odłowni wynosi 313 $m^2$. Powierzchnia zadaszenia nad odłownią wynosi 107,20 $m^2$, a zadaszenia karmidła i paśnika – 31,31 $m^2$

*Zadaszenie nad częścią odłowni oraz zagrody kwarantannowej zostało wyłączone z opracowania. Dla obiektu zostanie złożony odrębny wniosek o pozwolenie na budowę.

### 3.8. Obiekt 8 – silos na karmę

Od strony zachodniej budynku gospodarczego przewidziano lokalizację silosu na karmę o pojemności 13t. Obiekt będzie malowany na kolor elewacji budynku gospodarczego oraz zakryty

będzie siatką stalową na podkonstrukcji stalowej malowanej na kolor grafitowy lub czarny (przygotowanie pod roślinność pnącą).

*Silos wraz z budynkiem gospodarczym został wyłączony z opracowania. Dla budynku oraz silosu zostanie złożony odrębny wniosek o pozwolenie na budowę.

## 4. OGRODZENIE

Dla zagrody głównej przewidziano podwójne ogrodzenie (pas 120 cm między ogrodzeniami).

Ogrodzenia zewnętrzne wykonane będzie ze stalowych przęseł o całkowitej wysokości 220 cm (od poziomu gruntu). Maksymalna odległość między profilami poziomymi wynosić będzie 43,5 cm, spód dolnego profilu znajduje się na wysokości 74 cm (od poziomu gruntu). Słupki konstrukcyjne w rozstawie osiowym 300 cm będą posadowione na betonowych stopach. Ogrodzenie będzie malowane na kolor grafitowy.

Ogrodzenie wewnętrzne wykonane będzie ze stalowych przęseł o całkowitej wysokości 130 cm (od poziomu gruntu). Odległość między profilami poziomymi wynosi 42 cm, spód dolnego profilu znajduje się na wysokości 74 cm (od poziomu gruntu). Słupki konstrukcyjne w rozstawie osiowym 300 cm będą posadowione na betonowych stopach. Ogrodzenie malowane będzie na kolor grafitowy.

Dla zagrody kwarantannowej i odłowni przewidziano pojedyncze ogrodzenie z deskowaniem pełnym od strony zagrody oraz deskowaniem pełnym obustronnym. Słupki konstrukcyjne w rozstawie osiowym 300 cm będą posadowione na betonowych stopach. Na słupkach w rozstawie 45,5 cm znajdują się 3 profile do montażu belek drewnianych jako podkonstrukcji pod deskowanie pełne. Stalowe elementy ogrodzenia będą malowane na kolor grafitowy. Drewno będzie zabezpieczone impregnatem bezbarwnym.

## 5. ŚCIEŻKA

Droga dojazdowa, plac manewrowy, zamknięty plac przy budynku gospodarczym oraz ścieżka dookoła zagrody zostaną wykonane wg następujących warstw:

Dolomit (frakcja 16-32 mm) gr. 5 cm

Dolomit (frakcja 32-64 mm) gr. 25 cm

*w terenie tego wymagającym należy dodatkowo układać 15 cm dolomitu (frakcja 32-64 mm)

**Kładka**

Ze względu na zróżnicowane ukształtowanie terenu w południowej części opracowania przewidziano drewnianą kładkę.

*Kładka dla pieszych została wyłączona z opracowania. Dla obiektu zostanie złożony odrębny wniosek o pozwolenie na budowę.

## 6. UZBROJENIE TERENU

### 6.1. Sieć wodnociągowa

Obiekty oraz budynki wymagające podłączenia z siecią wodociągową zostaną podłączone do wodociągu znajdującego się w ul. Zakładowej (wg odrębnego opracowania).

*Zgodnie z warunkami technicznymi wykonania przyłącza wodociągowego i przyłączy kanalizacyjnych wydanymi przez Wodociągi Raciborskie dnia 07.09.2022 r. w Raciborzu

### 6.1. Sieć kanalizacji sanitarnej

W rejonie przedmiotowej inwestycji brak jest kanalizacji sanitarnej. Na terenie projektuje się budowę szczelnego bezodpływowego zbiornika (szambo) o pojemności do 10m$^3$.

*Zgodnie z warunkami technicznymi wykonania przyłącza wodociągowego i przyłączy kanalizacyjnych wydanymi przez Wodociągi Raciborskie dnia 07.09.2022 r. w Raciborzu

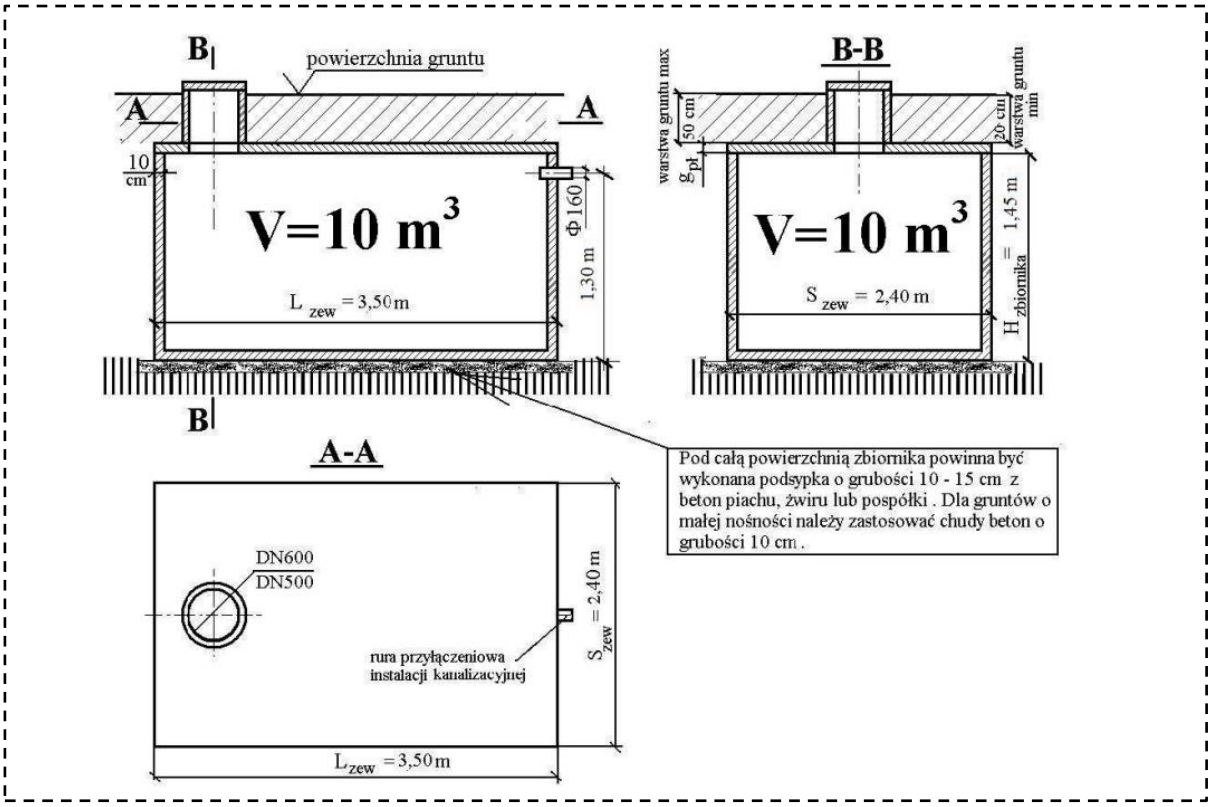

### 6.1. Sieć kanalizacji deszczowej

W rejonie przedmiotowej inwestycji brak jest kanalizacji deszczowej. Wody opadowe oraz wody roztopowe należy kierować do gruntu wykorzystując naturalna retencję.

*Zgodnie z warunkami technicznymi wykonania przyłącza wodociągowego i przyłączy kanalizacyjnych wydanymi przez Wodociągi Raciborskie dnia 07.09.2022 r. w Raciborzu

### 6.2. Sieć elektroenergetyczna

Obiekty oraz budynki podłączone do sieci elektroenergetycznej zgodnie z warunkami przyłączenia nr WP/099164/2022/O11R10 z dnia 2022-09-08 wydanymi przez Tauron Dystrybucja

### 6.1. Sieć ciepłownicza

W rejonie przedmiotowej inwestycji brak jest sieci ciepłowniczej.

## 7. BILANS TERENU

Powierzchnia działki: 313.228.48 m2

Powierzchnia zabudowy: 0,00 m2

Powierzchnia utwardzona: 9.836,67 m2

Powierzchnia biologicznie czynna: 303.392.81 m2

## 8. ODDZIAŁYWANIE INWESTYCJI NA ŚRODOWISKO

Nie przewiduje się wzrostu oddziaływania na środowisko w wyniku przeprowadzenia inwestycji.

## 9. ODWODNIENIE

W rejonie przedmiotowej inwestycji brak jest kanalizacji deszczowej. Wody opadowe oraz wody roztopowe kierowane będą do gruntu wykorzystując naturalna retencję.

*Zgodnie z warunkami technicznymi wykonania przyłącza wodociągowego i przyłączy kanalizacyjnych wydanymi przez Wodociągi Raciborskie dnia 07.09.2022 r. w Raciborzu

## 10. OBSZAR ODDZIAŁYWANIA

Obszar oddziaływania nie wykracza poza granice działki nr 266/1.

## 11. ZAGROŻENIA DLA HIGIENY I ZDROWIA UŻYTKOWNIKÓW PROJEKTOWANEGO OBIEKTU BUDOWLANEGO I JEGO OTOCZENIA, WPŁYW OBIEKTU BUDOWLANEGO NA ŚRODOWISKO

Przyjęte rozwiązania przestrzenne, funkcjonalne oraz technologiczne zawarte w projekcie nie maja wpływu na higienę oraz zdrowie użytkowników i otoczenia. Wody opadowe z dachów projektowanych budynków odprowadzone będą do gruntu. Odpady będą gromadzone w pojemnikach na odpady zlokalizowanych na placu manewrowym. Z obiektu nie będą rozprzestrzeniały się zanieczyszczenia gazowe.

## 12. WARUNKI OCHRONY PRZECIWPOŻAROWEJ

Warunki ochrony przeciwpożarowej opracowano zgodnie z wymaganiami ujętymi w § 6g Rozporządzeniem Ministra Spraw Wewnętrznych i Administracji z dnia 17.09.2021r. W sprawie uzgodnienia projektu zagospodarowania działki lub terenu, projektu architektoniczno-budowlanego, projektu technicznego oraz projektu urządzenia przeciwpożarowego pod względem zgodności z wymaganiami ochrony przeciwpożarowej ( Dz. U. z 2021r. poz.869).

Dla ogrodzenia i ścieżek nie ustala się warunków przeciwpożarowych

## UWAGA

1. Niniejszy projekt jest chroniony prawem autorskim zgodnie z Ustawą z dnia 4.02.94 o Prawie Autorskim i prawach pokrewnych. /tekst jednolity Dz. U. Nr 80 z dn. 26,09,00/. Zastrzeżenia te dotyczą tak właściciela obiektu, jak również ewentualnych najemców prowadzących działalność gospodarczą w objętym projektowaniem obiekcie.
2. Niejasności wynikłe w trakcie przygotowania do realizacji oraz samej realizacji konsultować należy z autorami opracowania a w wypadku wątpliwości wykonawcy czy inspektora nadzoru inwestorskiego co do interpretacji dokumentacji czy sposobu realizacji robót budowlanych - powinien on zwrócić się do Projektanta o konsultacje i wyjaśnienia. W przypadku rozbieżności w jakimkolwiek z elementów dokumentacji, fakt ten należy zgłosić projektantowi, który rozstrzygnie powstały problem w ramach nadzoru autorskiego. O ile w dokumentacji nie występuje szczegółowa dyspozycja co do realizacji jakiegoś elementu, a wykonawca bez konsultacji z projektantem realizuje go wg własnej wiedzy technicznej, doświadczenia i przy akceptacji i odbiorze inspektora nadzoru inwestorskiego – ponosi odpowiedzialność za wykonanie elementu.
3. Wszystkie elementy ujęte w opisie technicznym, a nie ujęte na rysunkach, lub ujęte na rysunkach, a nie ujęte w opisie technicznym, winne być traktowane tak jakby były ujęte w obu. Podobnie wszystkie elementy ujęte w dokumentacji projektowej, a nieujęte w kosztorysach lub ujęte w kosztorysach, a nie ujęte w dokumentacji winne być traktowane tak jakby były ujęte w obu.

4. W wypadku nie rozpoczęcia realizacji obiektu wg niniejszej dokumentacji w okresie późniejszym niż 2 lata od jej wykonania, niezbędna jest analiza przez autorów dokumentacji pod katem zgodności z obowiązującym prawem jak również w odniesieniu do postępujących zmian w technologiach i materiałach budowlanych.
5. W niniejszej dokumentacji – jeśli podane zostały nazwy i producenci materiałów, technologii i urządzeń – to podane zostały one jedynie jako przykładowe i stanowiące odniesienie porównawcze, w celu określenia parametrów technicznych i innych wymogów jakie spełnione być muszą, by mogły być użyte w czasie realizacji zadania inwestycyjnego. Dopuszcza się jednak stosowanie innych równoważnych materiałów , technologii i urządzeń - o ile zachowane zostaną ich parametry techniczne w stosunku do przyjętych w dokumentacji oraz inne - takie jak np. wybarwienie, forma, struktura i faktura powierzchni, trwałość kolorystyczna, zachowanie się po dłuższej eksploatacji, odporność na zabrudzenie i łatwość usuwania zabrudzeń, możliwości aplikacji i inne wymogi – które są istotne z punku widzenia walorów architektonicznych, estetycznych i użytkowych – po uprzednim uzgodnieniu z autorem projektu.
6. Pokrycia dachowe i izolacje cieplne wymagają szczególnej staranności wykonawczej ze względu na zapewnienie ich szczelności
7. Dla rozwiązań systemowych (konstrukcyjne elementy stolarki, systemy elewacyjne i zakotwień elewacyjnych, balustrady, ściany z płyt kartonowo - gipsowych itp.) wykonawca w porozumieniu z wybranym dostawca systemu powinien przedstawić do akceptacji dokumentacje techniczną projekt warsztatowy zabudowy tych elementów z niezbędnymi atestami ,obliczeniami i zatwierdzeniami wymaganymi przez obowiązujące Prawo Budowlane w tym również dla odbioru budynku przez inwestora i nadzór budowlany.

# OŚWIADCZENIE PROJEKTANTÓW

Na podstawie art. 34 ustęp 3d punkt 3 Ustawy z dnia 7 lipca 1994r. z późniejszymi zmianami, oświadczam, że:

**„PROJEKT BUDOWY ZAGRODY DLA ŻUBRÓW WRAZ Z INFRASTRUKTURĄ TOWARZYSZĄCĄ NA DZIAŁCE EWIDENCYJNEJ 266/1, W OBRĘBIE BRZEZIE, GMINA RACIBÓRZ„**

sporządzony został zgodnie z obowiązującymi przepisami oraz zasadami wiedzy technicznej.

| | |
|---|---|
| **ARCHITEKTURA**<br>projektant | mgr inż. arch.<br>Magdalena Szyszkowska-Kucia<br>nr ewidencyjny 49/09/SLOKK/II |

CHORZÓW, WRZESIEŃ **2022**

IZBA ARCHITEKTÓW
RZECZYPOSPOLITEJ POLSKIEJ

ŚLĄSKA OKRĘGOWA IZBA ARCHITEKTÓW

OKRĘGOWA KOMISJA KWALIFIKACYJNA

l.dz. 7/SL/OKK/2010 Katowice, dnia 11 stycznia 2010 r.

sygnatura akt: OKK/UP/B/14/08/II

**DECYZJA 49/09/SLOKK/II**

Na podstawie art. 12 ust. 1 pkt 1 i ust. 2, art. 13 ust. 1 pkt 1 i art. 14 ust. 1 pkt 1 ustawy z dnia 7 lipca 1994 r. - Prawo budowlane (tekst jednolity: Dz. U. z 2003 r. Nr 207, poz. 2016; dalsze zmiany: Dz. U. z 2004 r. Nr 6, poz. 41, Nr 92, poz. 881, Nr 93, poz. 888 i Nr 96, poz. 959, z 2005 r. Nr 113, poz. 954, Nr 163, poz. 1362 i 1364 oraz Nr 169. poz. 1419 oraz z 2006 r. Nr 12, poz. 63), art. 11 i 24 ust. 1 pkt 2 ustawy z dnia 15 grudnia 2000 r. o samorządach zawodowych architektów, inżynierów budownictwa oraz urbanistów (Dz. U. z 2001 r. Nr 5, poz. 42, z 2002 r. Nr 23, poz. 221 i Nr 153, poz. 1271 i Nr 240, poz. 2052, z 2003 r. Nr 124, poz. 1152 i Nr 190, poz. 1864, z 2004 r. Nr 141, poz. 1492 oraz z 2005 r. Nr 150, poz. 1247).), oraz art.104 i 107 § 1 i 4 ustawy z dnia 14 czerwca 1960 r. - Kodeks postępowania administracyjnego (tekst jednolity: Dz. U. z 2000 r. Nr 98, poz. 1071; dalsze zmiany: Dz. U. z 2001 r. Nr 49, poz. 509, z 2002 r. Nr 113, poz. 984, Nr 153, poz. 1271, i Nr 169, poz. 1387, z 2003 r. Nr 130, poz. 1188, z 2004 r. Nr 162, poz. 1692 oraz z 2005 r. Nr 64, poz. 565 i Nr 78, poz. 682)

stwierdza się, że

Pani

**mgr inż. arch. Magdalena Szyszkowska**

posiada odpowiednie wykształcenie techniczne i praktykę zawodową
i nadaje się
**UPRAWNIENIA BUDOWLANE**

**w specjalności architektonicznej do projektowania bez ograniczeń**

Decyzja niniejsza jako uwzględniająca w całości żądanie strony nie wymaga uzasadnienia.

Od decyzji przysługuje Pani/Panu odwołanie do Krajowej Komisji Kwalifikacyjnej Izby Architektów. Odwołanie wnosi się za pośrednictwem organu, który wydał decyzję tj. Okręgowej Komisji Kwalifikacyjnej Śląskiej Okręgowej Izby Architektów, w terminie 14 dni od dnia doręczenia decyzji.

mgr inż. arch. Wojciech Podleski ----------

dr hab. inż. arch. Krzysztof Gasidło ----------

mgr inż. arch. Jurand Jarecki ----------

dr inż. arch. Zygmunt Konopka ----------

mgr inż. arch. Maciej Piwowarczyk ----------

mgr inż. arch. Stanisław Rostkowski ----------

dr inż. arch. Jerzy Witeczek ----------

ŚLĄSKA OKRĘGOWA IZBA ARCHITEKTÓW

Otrzymują:
1. Magdalena Szyszkowska, 41-500 Chorzów, ul. Rymera 3/16
2. Gdy decyzja stanie się ostateczna:
   1) Główny Inspektor Nadzoru Budowlanego - w celu wpisania do centralnego rejestru osób posiadających uprawnienia budowlane,
   2) okręgowa rada Izby Architektów.
3. a.a.

40-096 Katowice, ul. 3 Maja 11. Tel.: 032 25 30 127. Fax: 032 25 30 682. E-mail: slaska@izbaarchitektow.pl Http//www.slaska.iarp.pl
NIP 954-24-06-677 Regon: 017466395-00139 Konto: PKO BP S.A. O/Katowice Nr 26 1020 2313 0000 3402 0020 3315

IZBA ARCHITEKTÓW
RZECZYPOSPOLITEJ POLSKIEJ

Śląska Okręgowa Rada Izby Architektów RP

# ZAŚWIADCZENIE - ORYGINAŁ

**(wypis z listy architektów)**

Śląska Okręgowa Rada Izby Architektów RP zaświadcza, że:

**mgr inż. arch. MAGDALENA JADWIGA SZYSZKOWSKA-KUCIA**

posiadająca kwalifikacje zawodowe do pełnienia samodzielnych funkcji technicznych w budownictwie w specjalności architektonicznej i w zakresie posiadanych uprawnień nr **49/09/SLOKK/II**, jest wpisana na listę członków Śląskiej Okręgowej Izby Architektów RP pod numerem: **SL-1421.**

Członek czynny od: 18-03-2010 r.

Data i miejsce wygenerowania zaświadczenia: 29-03-2022 r. Katowice.

Zaświadczenie jest ważne do dnia: **30-11-2022 r.**

Podpisano elektronicznie w systemie informatycznym Izby Architektów RP przez:
ANITA LANGER, Sekretarz Okręgowej Rady Izby Architektów RP.

Nr weryfikacyjny zaświadczenia:

**SL-1421-58BY-DD14-915D-8657**

---

Dane zawarte w niniejszym zaświadczeniu można sprawdzić podając nr weryfikacyjny zaświadczenia w publicznym serwisie internetowym Izby Architektów: www.izbaarchitektow.pl lub kontaktując się bezpośrednio z właściwą Okręgowa Izbą Architektów RP.

# MAPA DO CELÓW PROJEKTOWYCH

SG.6642.2.1935.2022

Skala 1:500
Powiat: Racibórz
Jednostka ewidencyjna: 241101_1 Racibórz
Obręb ewidencyjny: 0005 Obr. 16
Mapa wykonana w układzie: PL-2000, Kronsztad 86

Stan na dzień: 2022.10.17
Zakres opracowania
266/1 Nr działki

Mapę wykonał pracownik:
Dawczyk Rafał Sławomir
40-861 Katowice ul. Skrzeka 24/5
tel. 512 439 976

| | |
|---|---|
| Zakres treści i sposób prezentacji mapy zgodny z wymaganiami określonymi w rozporządzeniu Ministra Rozwoju, Pracy i Technologii z dnia 2 września 2021 r. w sprawie ewidencji gruntów i budynków (Dz.U. poz. 1691) | |
| Identyfikator zgłoszenia prac geodezyjnych | G.2022.1.1935.2022 |
| Cel: aktualizacja mapy zasadniczej | Aktualizacja Mapy Zasadniczej |
| Rodzaj prac geodezyjnych | Mapa Zasadnicza |
| Data wykonania kontrolnego dokumentu | Kontrolował: |
| Data wykonania kontrolnego dokumentu | Wynik kontroli: |
| Data wykonania mapy do operatu technicznego (PZG) | Imię i nazwisko osoby sporządzającej mapę |

4

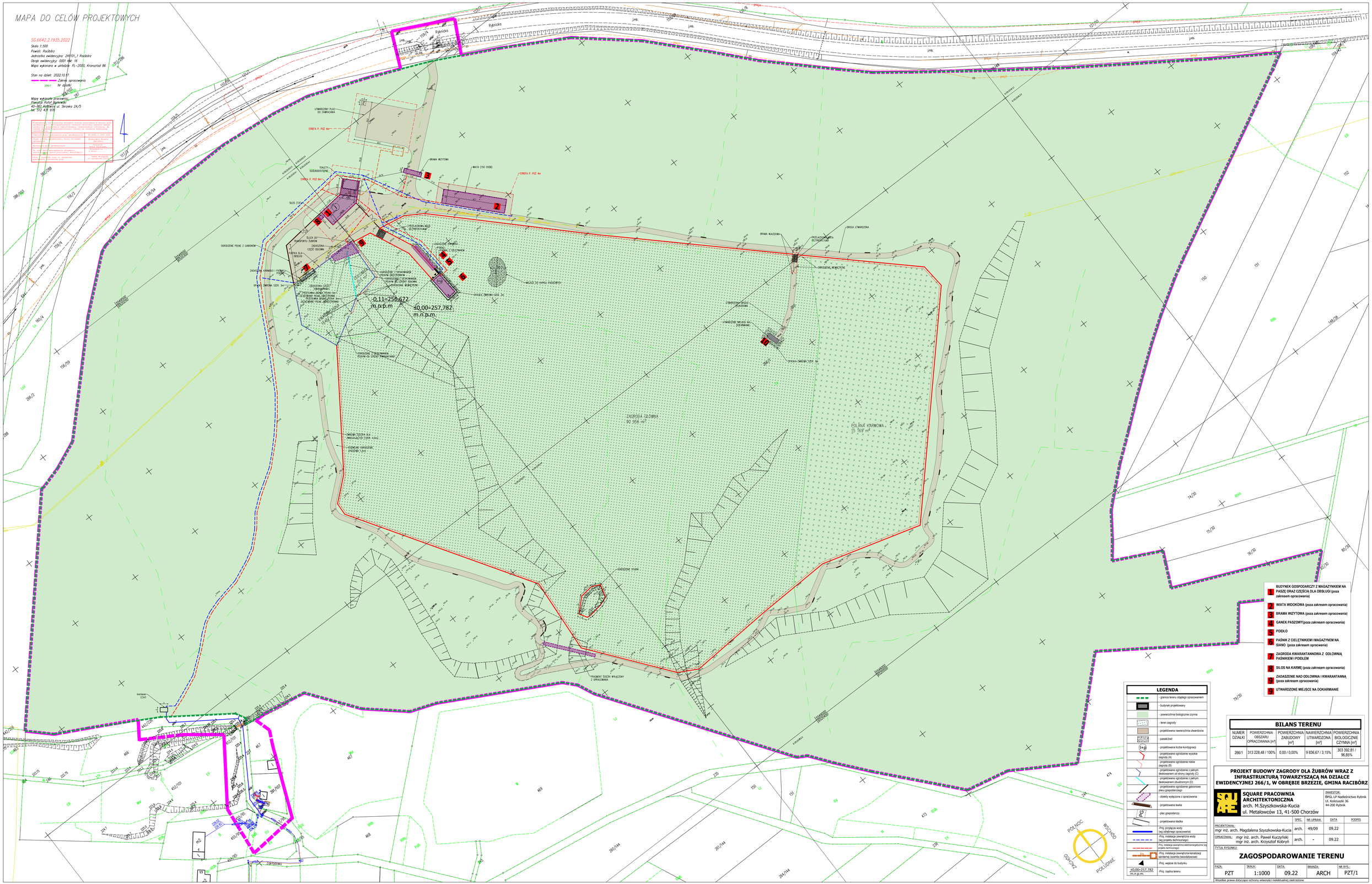


1 BUDYNEK GOSPODARCZY Z MAGAZYNKIEM NA PASZĘ ORAZ CZĘŚCIA DLA OBSŁUGI (poza zakresem opracowania)
2 WIATA WIDOKOWA (poza zakresem opracowania)
3 BRAMA WZYTOWA (poza zakresem opracowania)
4 GANEK PASZOWY(poza zakresem opracowania)
5 POIDŁO
6 PAŚNIK Z CIELĘTNIKIEM I MAGAZYNEM NA SIANO (poza zakresem opracwania)
7 ZAGRODA KWARANTANNOWA Z ODLOWNIĄ PAŚNIKIEM I POIDŁEM
8 SILOS NA KARMĘ (poza zakresem opracowania)
9 ZADASZENIE NAD ODLOWNIA I KWARANTANNĄ (poza zakresem opracowania)
9 UTWARDZONE MIEJSCE NA DOKARMIANIE

## LEGENDA

- granica terenu objętego opracowaniem
- budynek projektowany
- powierzchnia biologicznie czynna
- teren zagrody
- projektowana nawierzchnia utwardzona
- piasek/żwir
- projektowana liczba kondygnacji
- projektowane ogrodzenie wysokie zagrody (A)
- projektowane ogrodzenie niskie zagrody (B)
- projektowane ogrodzenie z pełnym deskowaniem od strony zagrody (C)
- projektowane ogrodzenie z pełnym deskowaniem obustronnym (D)
- projektowane ogrodzenie gościnowe placu gospodarczego
- obiekty wyłączone z opracowania
- projektowana ławka
- plac gospodarczy
- projektowana kładka
- Proj. przyłącze wody (wg odrębnego opracowania)
- Proj. instalacja zewnętrzna wody (wg projektu technicznego)
- Proj. instalacja zewnętrzna elektroenergetyczna (wg projektu technicznego)
- Proj. instalacja zewnętrzna kanalizacji sanitarnej (szamba bezodpływowe)
- Proj. wejście do budynku
- ±0,00=257,782 m.n.p.m. — Proj. rzędna terenu

## BILANS TERENU

| NUMER DZIAŁKI | POWIERZCHNIA OBSZARU OPRACOWANA [m²] | POWIERZCHNIA ZABUDOWY [m²] | NAWIERZCHNIA UTWARDZONA [m²] | POWIERZCHNIA BIOLOGICZNIE CZYNNA [m²] |
|---|---|---|---|---|
| 266/1 | 313 228,48 / 100% | 0,00 / 0,00% | 9 836,67 / 3,15% | 303 392,81 / 96,85% |

**PROJEKT BUDOWY ZAGRODY DLA ŻUBRÓW WRAZ Z INFRASTRUKTURĄ TOWARZYSZĄCĄ NA DZIAŁCE EWIDENCYJNEJ 266/1, W OBRĘBIE BRZEZIE, GMINA RACIBÓRZ**


SQUARE PRACOWNIA ARCHITEKTONICZNA
arch. M.Szyszkowska-Kucia
ul. Metalowców 13, 41-500 Chorzów


INWESTOR:
BPGL LP Nadleśnictwo Rybnik
Ul. Kościuszki 36
44-200 Rybnik

| | | SPEC. | NR UPRAW. | DATA | PODPIS |
|---|---|---|---|---|---|
| PROJEKTOWAŁ: | mgr inż. arch. Magdalena Szyszkowska-Kucia | arch. | 49/09 | 09.22 | |
| OPRACOWAŁ: | mgr inż. arch. Paweł Kuczyński<br>mgr inż. arch. Krzysztof Kobryń | arch. | - | 09.22 | |

TYTUŁ RYSUNKU:

# ZAGOSPODAROWANIE TERENU

| FAZA: | SKALA: | DATA: | BRANŻA: | NR RYS.: |
|---|---|---|---|---|
| PZT | 1:1000 | 09.22 | ARCH | PZT/1 |

Wszelkie prawa dotyczące ochrony własności intelektualnej zastrzeżone

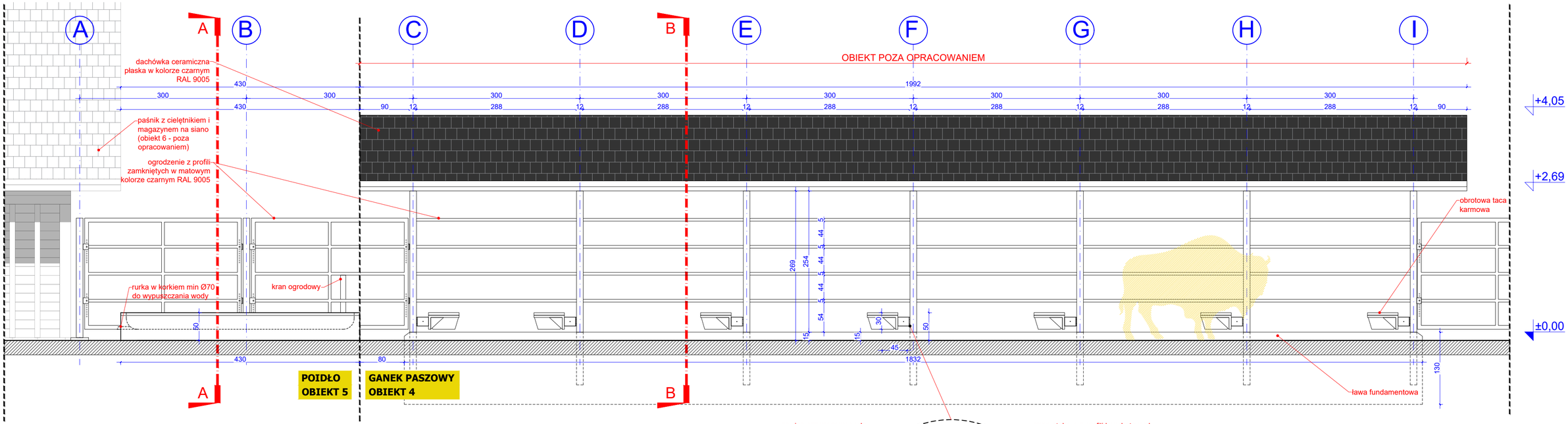


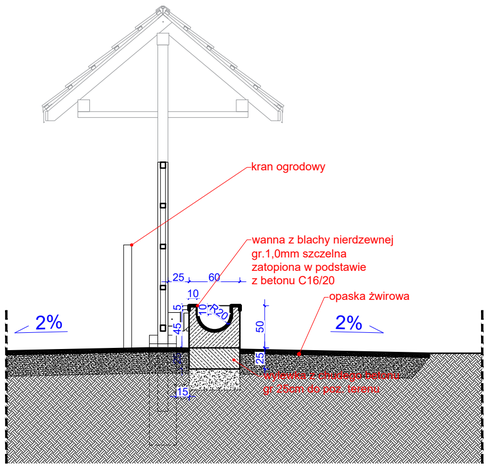


PRZEKRÓJ A-A

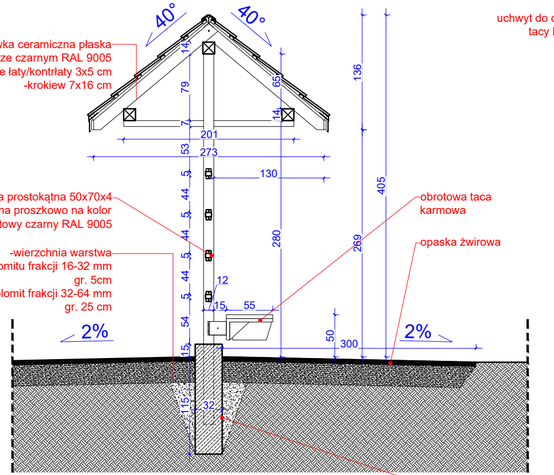


PRZEKRÓJ B-B

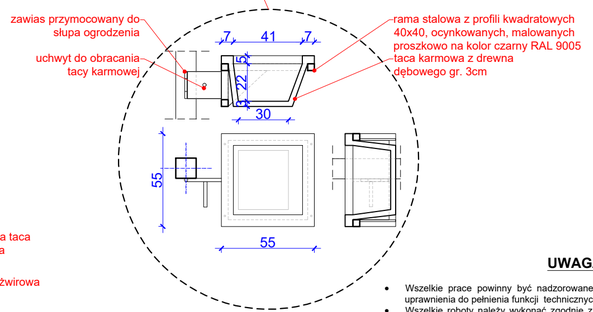


TACA KARMOWA

## UWAGA

- Wszelkie prace powinny być nadzorowane przez osoby posiadające odpowiednie uprawnienia do pełnienia funkcji technicznych w budownictwie.
- Wszelkie roboty należy wykonać zgodnie z obowiązującymi przepisami prawa oraz zasadami wiedzy technicznej.
- W trakcie prowadzonych robót, mogą wystąpić elementy nieprzewidziane w niniejszym projekcie budowlanym. W każdej sytuacji należy zgłosić się do projektanta, celem ustalenia dalszego sposobu postępowania.
- Dokumentację rysunkową rozpatrywać łącznie z opisem.
- Podane grubości projektowanych przegród są wymiarami w stanie surowym bez uwzględnienia wykończenia, w tym m. in. wypraw tynkarskich oraz okładzin sciennych
- WSZYSTKIE WYMIARY ZWERYFIKOWAĆ NA BUDOWIE
- Przed przystąpieniem do wykonywania otworów drzwiowych i okiennych należy dostosować je do wybranych typów drzwi lub okien oraz sprawdzić wymiary na budowie. Wymiary okien podane są w świetle otworu, wymiary drzwi w świetle ościeżnicy
- Przed przystąpieniem do robót sprawdzić w odpowiednich projektach roboty związane z pozostałymi branżami. Ewentualne wady przedstawić nadzorowi autorskiemu przed przystąpieniem do robót. PROWADZENIE ROBÓT W PRZYPADKU ZAUWAŻENIA WAD BEZ PRZEDSTAWIENIA ICH NADZOROWI AUTORSKIEMU JEST ZABONIONE. W SZCZEGÓLNOSCI ZABRONIONE JEST PROWADZENIE ROBÓT W OPARCIU O JEDNĄ BRANŻĘ.
- W przypadku pojawienia się wątpliwości interpretacyjnych należy skontaktować się z autorem opracowania dla jednoznacznego sposobu rozwiązania

**PROJEKT BUDOWY ZAGRODY DLA ŻUBRÓW WRAZ Z INFRASTRUKTURĄ TOWARZYSZĄCĄ NA DZIAŁCE EWIDENCYJNEJ 266/1, W OBRĘBIE BRZEZIE, GMINA RACIBÓRZ**


SQUARE ARCHITEKTONICZNA
arch. M.Szyszkowska-Kucia
ul. Metalowców 13, 41-500 Chorzów


INWESTOR:
PGL LP
Nadleśnictwo Rybnik
ul. Kościuszki 36
44-200 Rybnik

| | | SPEC. | NR UPRAW. | DATA | PODPIS |
|---|---|---|---|---|---|
| PROJEKTOWAL: | mgr inż. arch. Magdalena Szyszkowska-Kucia | arch. | 49/09 | 09.22 | |
| OPRACOWAL: | mgr inż. arch. Paweł Kuczyński<br>mgr inż. arch. Krzysztof Kobryń | arch. | - | 09.22 | |

TYTUŁ RYSUNKU:

**ZADASZONY GANEK PASZOWY I POIDŁO**

| FAZA: | SKALA: | DATA: | BRANŻA: | NR RYS.: |
|---|---|---|---|---|
| PZT | 1:50 | 11.22 | ARCH | PZT/4.1/5 |

Wszelkie prawa dotyczące ochrony własności inelektualnej zastrzeżone

## OBIEKT 7

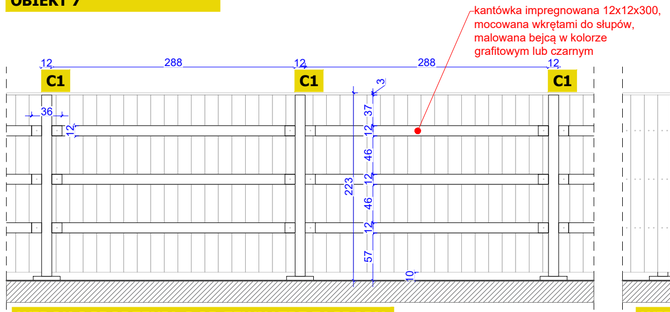


WIDOK OGRODZENIA C OD ZEWNĄTRZ ZAGRODY

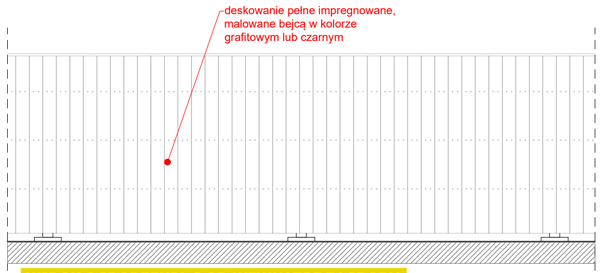


WIDOK OGRODZENIA C OD WEWNĄTRZ ZAGRODY

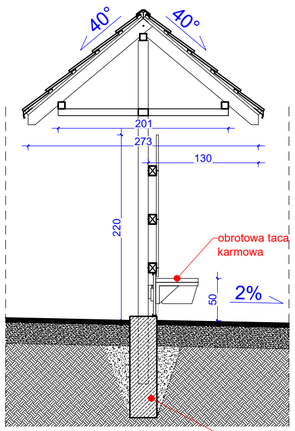


PRZEKRÓJ KARMIDŁA A-A

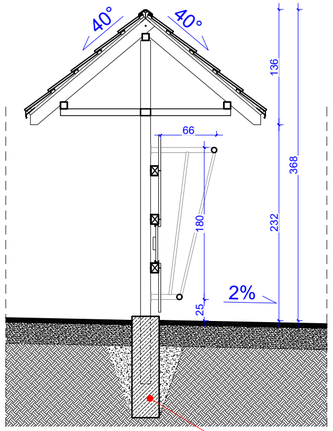


PRZEKRÓJ PAŚNIKA B-B

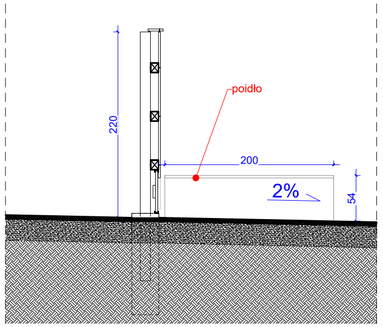


PRZEKRÓJ POIDŁA C-C

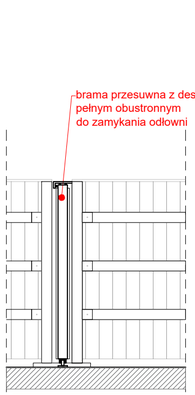


BRAMA PRZESUWNA

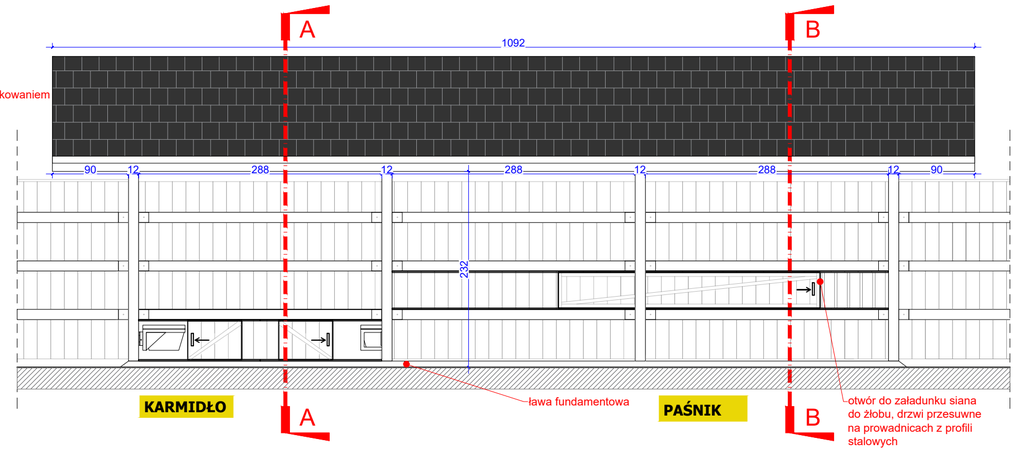


KARMIDŁO

PAŚNIK

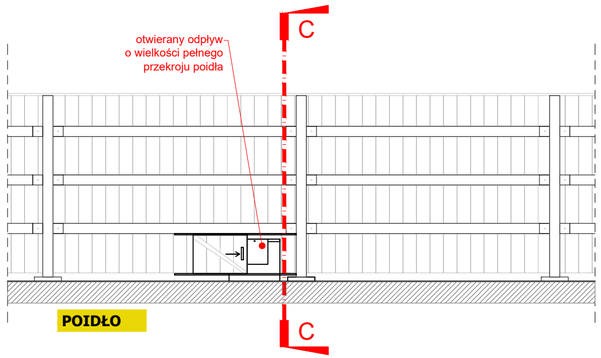


POIDŁO

WIDOKI OD ZEWNĄTRZ ZAGRODY

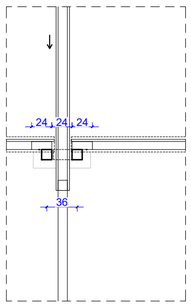


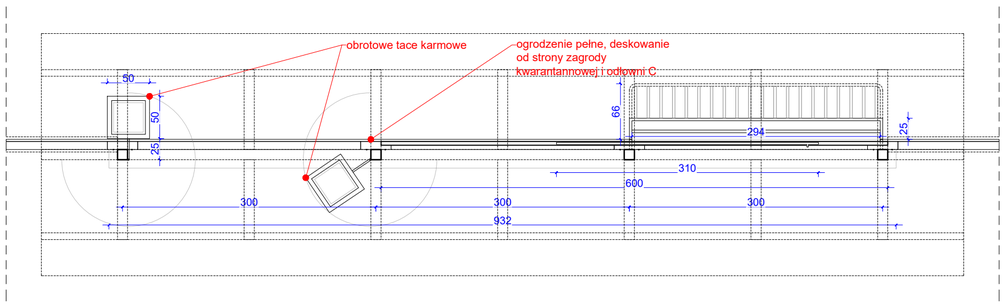


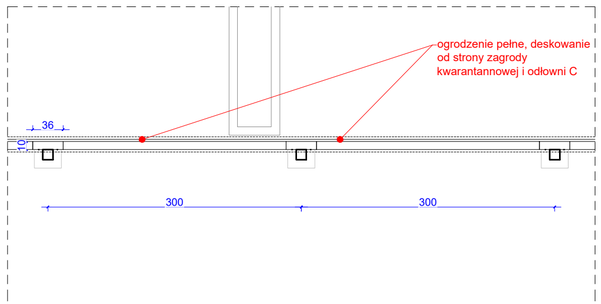


RZUTY

### UWAGA

- Wszelkie prace powinny być nadzorowane przez osoby posiadające odpowiednie uprawnienia do pełnienia funkcji technicznych w budownictwie.
- Wszelkie roboty należy wykonać zgodnie z obowiązującymi przepisami prawa oraz zasadami wiedzy technicznej.
- W trakcie prowadzonych robót, mogą wystąpić elementy nieprzewidziane w niniejszym projekcie budowlanym. W każdej sytuacji należy zgłosić się do projektanta, celem ustalenia dalszego sposobu postępowania.
- Dokumentację rysunkową rozpatrywać łącznie z opisem.
- Podane grubości projektowanych przegród są wymiarami w stanie surowym bez uwzględnienia wykończenia, w tym m. in. wypraw tynkarskich oraz okładzin ściennych
- WSZYSTKIE WYMIARY ZWERYFIKOWAĆ NA BUDOWIE
- Przed przystąpieniem do wykonywania otworów drzwiowych i okiennych należy dostosować je do wybranych typów drzwi lub okien oraz sprawdzić wymiary na budowie. Wymiary okien podane są w świetle otworu, wymiary drzwi w świetle ościeżnicy
- Przed przystąpieniem do robót sprawdzić w odpowiednich projektach roboty związane z pozostałymi branżami. Ewentualne wady przedstawić nadzorowi autorskiemu przed przystąpieniem do robót. PROWADZENIE ROBÓT W PRZYPADKU ZAUWAŻENIA WAD BEZ PRZEDSTAWIENIA ICH NADZOROWI AUTORSKIEMU JEST ZABONIONE. W SZCZEGÓLNOSCI ZABRONIONE JEST PROWADZENIE ROBÓT W OPARCIU O JEDNĄ BRANŻĘ.
- W przypadku pojawienia się wątpliwości interpretacyjnych należy skontaktować się z autorem opracowania dla jednoznacznego sposobu rozwiązania

**PROJEKT BUDOWY ZAGRODY DLA ŻUBRÓW WRAZ Z INFRASTRUKTURĄ TOWARZYSZĄCĄ NA DZIAŁCE EWIDENCYJNEJ 266/1, W OBRĘBIE BRZEZIE, GMINA RACIBÓRZ**


SQUARE PRACOWNIA ARCHITEKTONICZNA
arch. M.Szyszkowska-Kucia
ul. Metalowców 13, 41-500 Chorzów


INWESTOR:
PGL LP
Nadleśnictwo Rybnik
ul. Kościuszki 36
44-200 Rybnik

| | | SPEC. | NR UPRAW. | DATA | PODPIS |
|---|---|---|---|---|---|
| PROJEKTOWAŁ: mgr inż. arch. Magdalena Szyszkowska-Kucia | | arch. | 49/09 | 09.22 | |
| OPRACOWAŁ: | mgr inż. arch. Paweł Kuczyński<br>mgr inż. arch. Krzysztof Kobryń | arch. | - | 09.22 | |

TYTUŁ RYSUNKU:

**ZAGRODA KWARANTANNOWA Z PAŚNIKIEM I POIDŁEM**

| FAZA: | SKALA: | DATA: | BRANŻA: | NR RYS.: |
|---|---|---|---|---|
| PZT | 1:50 | 09.22 | ARCH | PZT/7.1 |

Wszelkie prawa dotyczące ochrony własności inelektualnej zastrzeżone

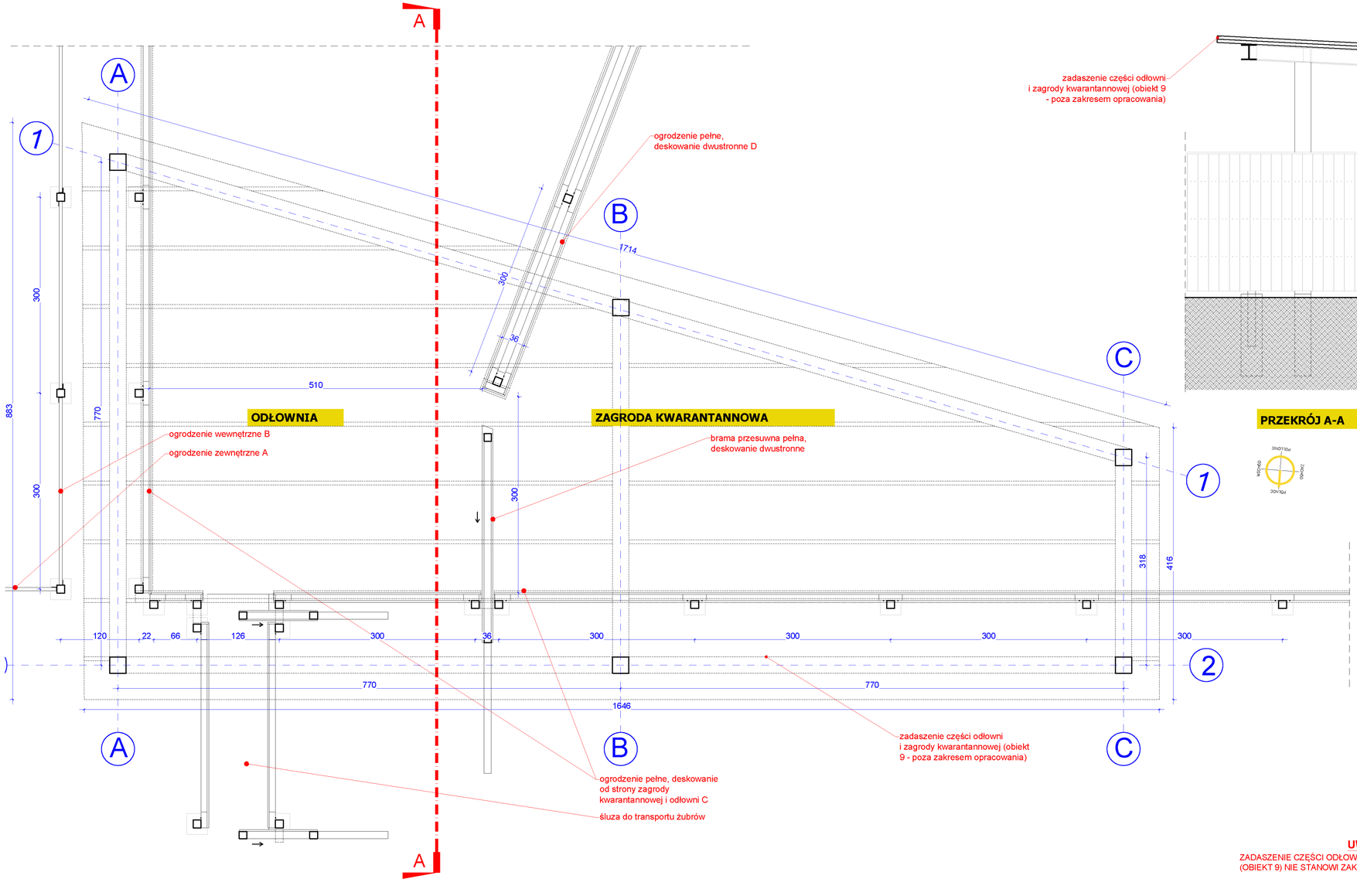


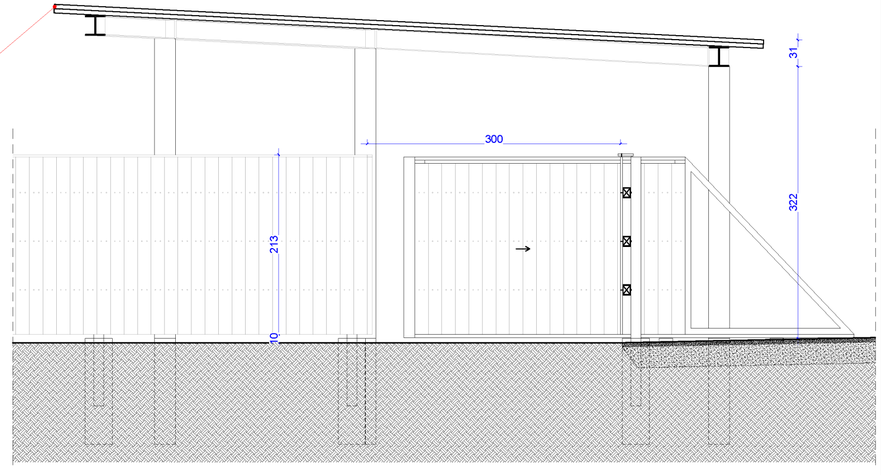


## UWAGA

- Wszelkie prace powinny być nadzorowane przez osoby posiadające odpowiednie uprawnienia do pełnienia funkcji technicznych w budownictwie.
- Wszelkie roboty należy wykonać zgodnie z obowiązującymi przepisami prawa oraz zasadami wiedzy technicznej.
- W trakcie prowadzonych robót, mogą wystąpić elementy nieprzewidziane w niniejszym projekcie budowlanym. W każdej sytuacji należy zgłosić się do projektanta, celem ustalenia dalszego sposobu postępowania.
- Dokumentację rysunkową rozpatrywać łącznie z opisem.
- Podane grubości projektowanych przegród są wymiarami w stanie surowym bez uwzględnienia wykończenia, w tym m. in. wypraw tynkarskich oraz okładzin ściennych
- WSZYSTKIE WYMIARY ZWERYFIKOWAĆ NA BUDOWIE
- Przed przystąpieniem do wykonywania otworów drzwiowych i okiennych należy dostosować je do wybranych typów drzwi lub okien oraz sprawdzić wymiary na budowie. Wymiary okien podane są w świetle otworu, wymiary drzwi w świetle ościeżnicy
- Przed przystąpieniem do robót sprawdzić w odpowiednich projektach roboty związane z pozostałymi branżami. Ewentualne wady przedstawić nadzorowi autorskiemu przed przystąpieniem do robót. PROWADZENIE ROBÓT W PRZYPADKU ZAUWAŻENIA WAD BEZ PRZEDSTAWIENIA ICH NADZOROWI AUTORSKIEMU JEST ZABONIONE. W SZCZEGÓLNOSCI ZABRONIONE JEST PROWADZENIE ROBÓT W OPARCIU O JEDNĄ BRANŻĘ.
- W przypadku pojawienia się wątpliwości interpretacyjnych należy skontaktować się z autorem opracowania dla jednoznacznego sposobu rozwiązania

**UWAGA**

ZADASZENIE CZĘŚCI ODŁOWNI I ZAGRODY KWARANTANNOWEJ (OBIEKT 9) NIE STANOWI ZAKRESU OPRACOWANIA

**PROJEKT BUDOWY ZAGRODY DLA ŻUBRÓW WRAZ Z INFRASTRUKTURĄ TOWARZYSZĄCĄ NA DZIAŁCE EWIDENCYJNEJ 266/1, W OBRĘBIE BRZEZIE, GMINA RACIBÓRZ**


SQUARE PRACOWNIA ARCHITEKTONICZNA
arch. M.Szyszkowska-Kucia
ul. Metalowców 13, 41-500 Chorzów

INWESTOR:
PGL LP
Nadleśnictwo Rybnik
ul. Kościuszki 36
44-200 Rybnik


| | | SPEC. | NR UPRAW. | DATA | PODPIS |
|---|---|---|---|---|---|
| PROJEKTOWAŁ: | mgr inż. arch. Magdalena Szyszkowska-Kucia | arch. | 49/09 | 09.22 | |
| OPRACOWAŁ: | mgr inż. arch. Paweł Kuczyński<br>mgr inż. arch. Krzysztof Kobryń | arch. | - | 09.22 | |

TYTUŁ RYSUNKU:

**ZAGRODA KWARANTANNOWA Z PAŚNIKIEM I POIDŁEM BRAMA, ZADASZENIE I OGRODZENIE CZĘŚCI ODŁOWNI**

| FAZA: | SKALA: | DATA: | BRANŻA: | NR RYS.: |
|---|---|---|---|---|
| PZT | 1:50 | 09.22 | ARCH | PZT/7.2 |

Wszelkie prawa dotyczące ochrony własności intelektualnej zastrzeżone

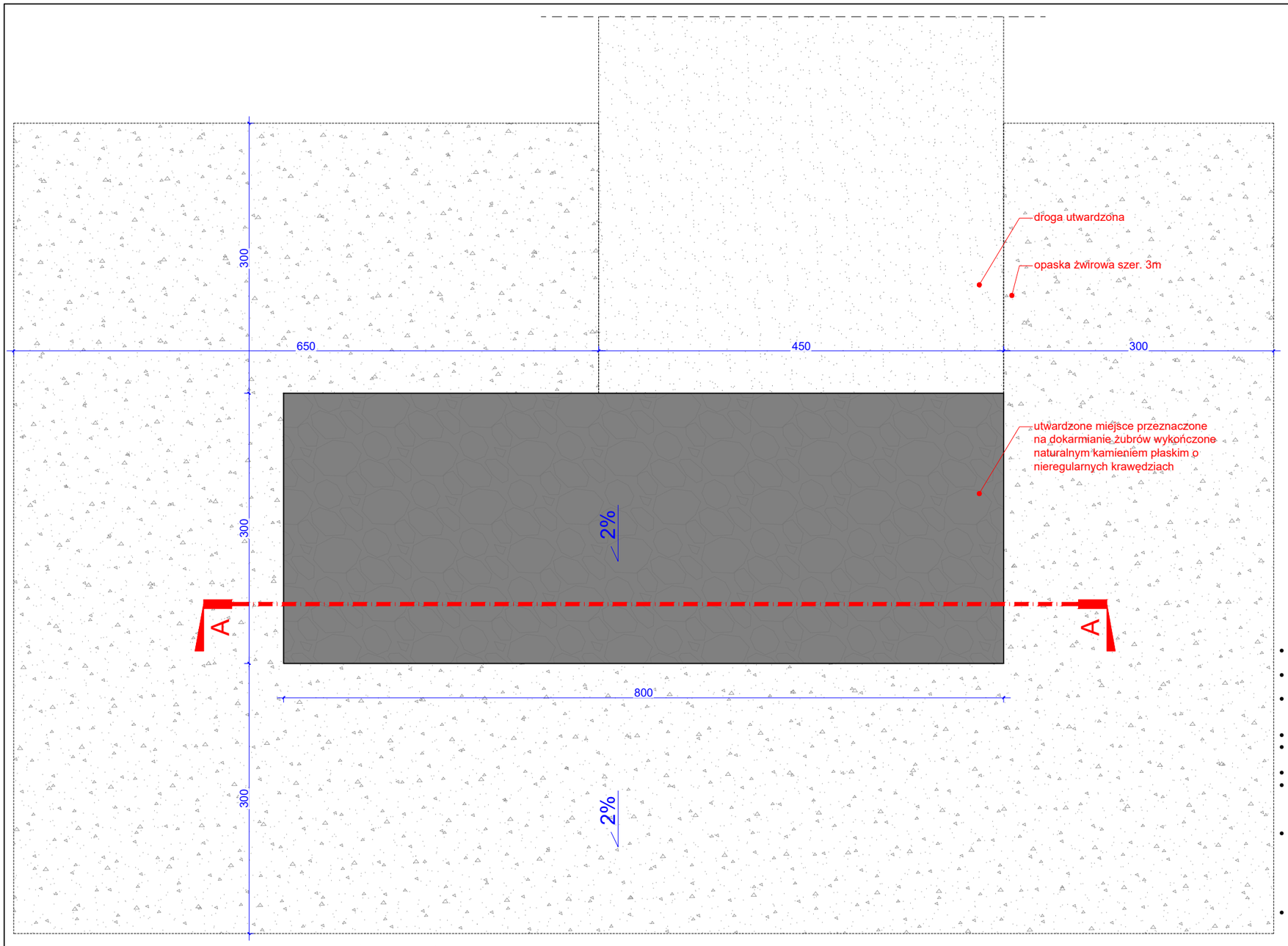

## UWAGA

- Wszelkie prace powinny być nadzorowane przez osoby posiadające odpowiednie uprawnienia do pełnienia funkcji technicznych w budownictwie.
- Wszelkie roboty należy wykonać zgodnie z obowiązującymi przepisami prawa oraz zasadami wiedzy technicznej.
- W trakcie prowadzonych robót, mogą wystąpić elementy nieprzewidziane w niniejszym projekcie budowlanym. W każdej sytuacji należy zgłosić się do projektanta, celem ustalenia dalszego sposobu postępowania.
- Dokumentację rysunkową rozpatrywać łącznie z opisem.
- Podane grubości projektowanych przegród są wymiarami w stanie surowym bez uwzględnienia wykończenia, w tym m. in. wypraw tynkarskich oraz okładzin sciennych
- WSZYSTKIE WYMIARY ZWERYFIKOWAĆ NA BUDOWIE
- Przed przystąpieniem do wykonywania otworów drzwiowych i okiennych należy dostosować je do wybranych typów drzwi lub okien oraz sprawdzić wymiary na budowie. Wymiary okien podane są w świetle otworu, wymiary drzwi w świetle ościeżnicy
- Przed przystąpieniem do robót sprawdzić w odpowiednich projektach roboty związane z pozostałymi branżami. Ewentualne wady przedstawić nadzorowi autorskiemu przed przystąpieniem do robót. PROWADZENIE ROBÓT W PRZYPADKU ZAUWAŻENIA WAD BEZ PRZEDSTAWIENIA ICH NADZOROWI AUTORSKIEMU JEST ZABONIONE. W SZCZEGÓLNOSCI ZABRONIONE JEST PROWADZENIE ROBÓT W OPARCIU O JEDNĄ BRANŻĘ.
- W przypadku pojawienia się wątpliwości interpretacyjnych należy skontaktować się z autorem opracowania dla jednoznacznego sposobu rozwiązania

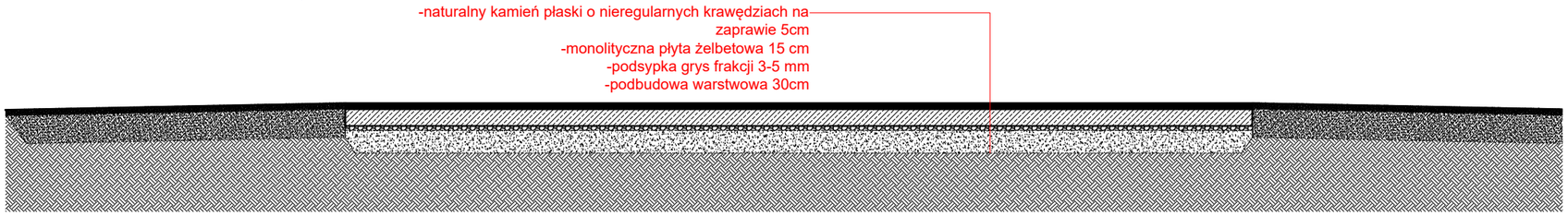


**PROJEKT BUDOWY ZAGRODY DLA ŻUBRÓW WRAZ Z INFRASTRUKTURĄ TOWARZYSZĄCĄ NA DZIAŁCE EWIDENCYJNEJ 266/1, W OBRĘBIE BRZEZIE, GMINA RACIBÓRZ**


**SQUARE PRACOWNIA ARCHITEKTONICZNA**
arch. M.Szyszkowska-Kucia
ul. Metalowców 13, 41-500 Chorzów


INWESTOR:
PGL LP
Nadleśnictwo Rybnik
ul. Kościuszki 36
44-200 Rybnik

| | SPEC. | NR UPRAW. | DATA | PODPIS |
|---|---|---|---|---|
| PROJEKTOWAŁ: mgr inż. arch. Magdalena Szyszkowska-Kucia | arch. | 49/09 | 09.22 | |
| OPRACOWAŁ: mgr inż. arch. Paweł Kuczyński, mgr inż. arch. Krzysztof Kobryń | arch. | - | 09.22 | |

TYTUŁ RYSUNKU:

**UTWARDZONE MIEJSCE NA DOKARMIANIE**

| FAZA: | SKALA: | DATA: | BRANŻA: | NR RYS.: |
|---|---|---|---|---|
| PZT | 1:50 | 09.22 | ARCH | PZT/10.1 |

Wszelkie prawa dotyczące ochrony własności inelektualnej zastrzeżone

## A OGRODZENIE ZEWNĘTRZNE

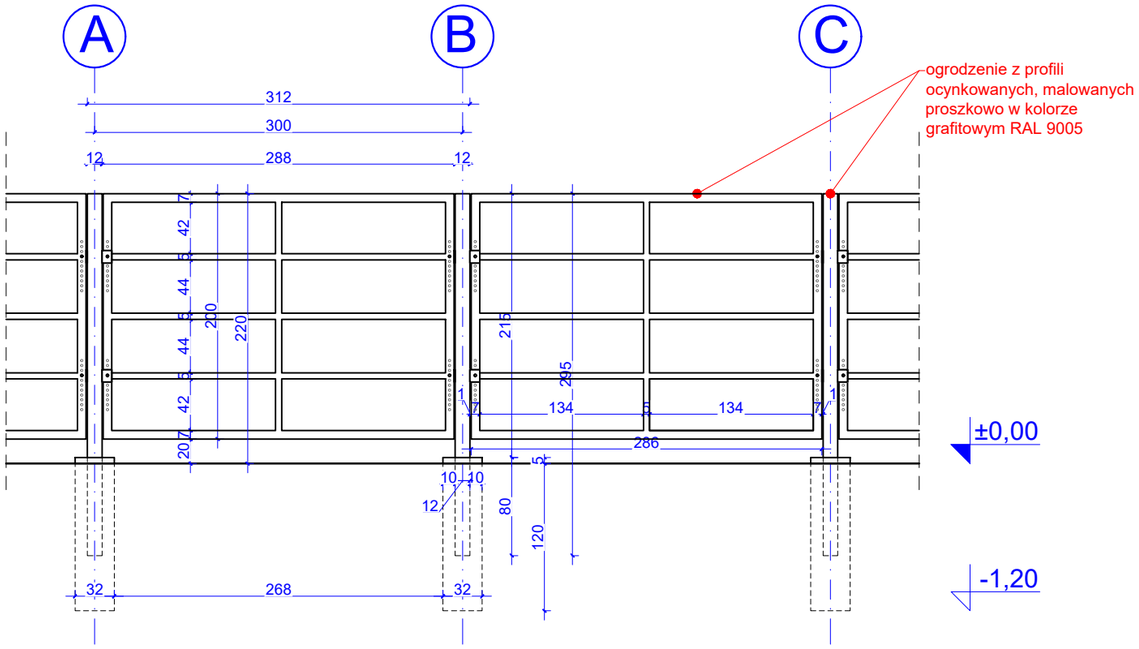


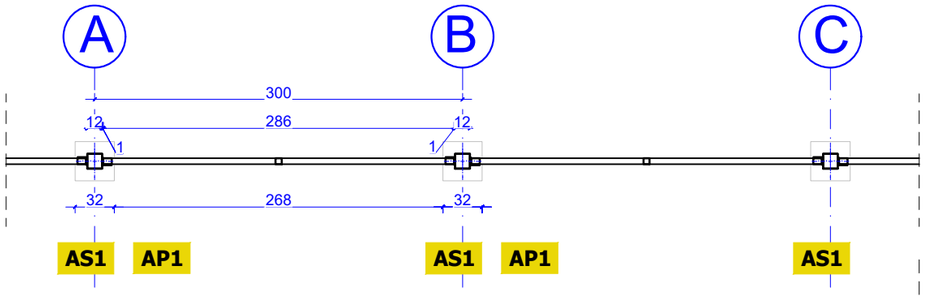


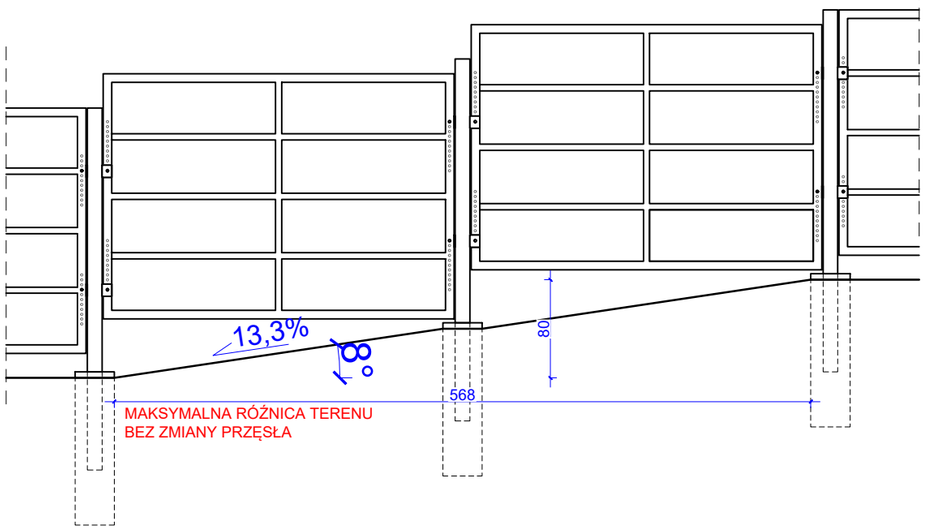


## B OGRODZENIE WEWNĘTRZNE

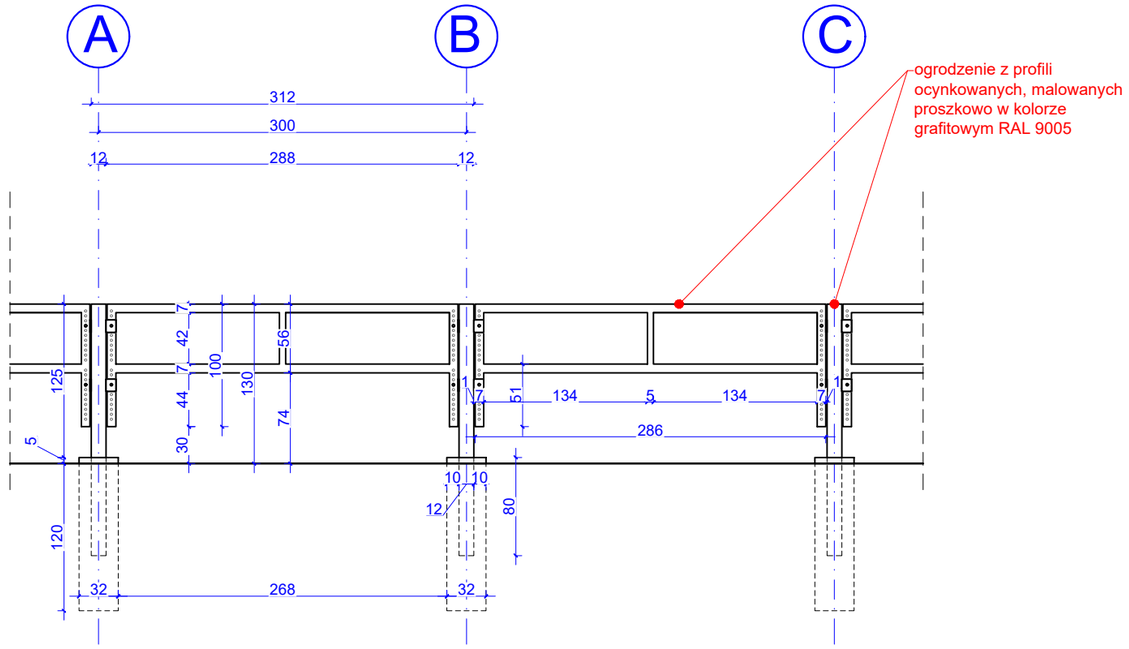


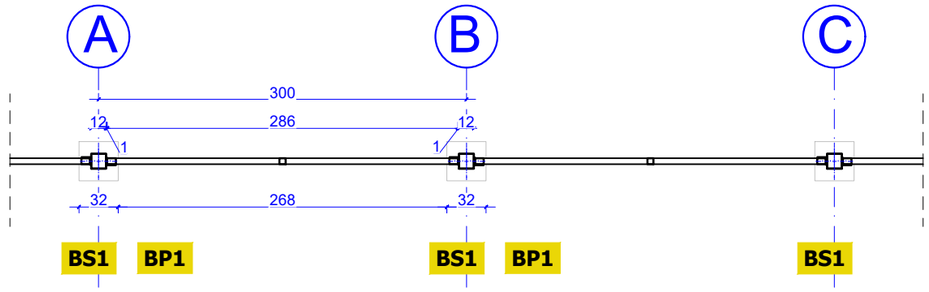


**AS1** **BS1** **OZNACZENIE SŁUPÓW**

**AP1** **BP1** **OZNACZENIE PRZĘSEŁ**

### UWAGA

- Wszelkie prace powinny być nadzorowane przez osoby posiadające odpowiednie uprawnienia do pełnienia funkcji technicznych w budownictwie.
- Wszelkie roboty należy wykonać zgodnie z obowiązującymi przepisami prawa oraz zasadami wiedzy technicznej.
- W trakcie prowadzonych robót, mogą wystąpić elementy nieprzewidziane w niniejszym projekcie budowlanym. W każdej sytuacji należy zgłosić się do projektanta, celem ustalenia dalszego sposobu postępowania.
- Dokumentację rysunkową rozpatrywać łącznie z opisem.
- Podane grubości projektowanych przegród są wymiarami w stanie surowym bez uwzględnienia wykończenia, w tym m. in. wypraw tynkarskich oraz okładzin sciennych
- WSZYSTKIE WYMIARY ZWERYFIKOWAĆ NA BUDOWIE
- Przed przystąpieniem do wykonywania otworów drzwiowych i okiennych należy dostosować je do wybranych typów drzwi lub okien oraz sprawdzić wymiary na budowie. Wymiary okien podane są w świetle otworu, wymiary drzwi w świetle ościeżnicy
- Przed przystąpieniem do robót sprawdzić w odpowiednich projektach roboty związane z pozostałymi branżami. Ewentualne wady przedstawić nadzorowi autorskiemu przed przystąpieniem do robót. PROWADZENIE ROBÓT W PRZYPADKU ZAUWAŻENIA WAD BEZ PRZEDSTAWIENIA ICH NADZOROWI AUTORSKIEMU JEST ZABONIONE. W SZCZEGÓLNOSCI ZABRONIONE JEST PROWADZENIE ROBÓT W OPARCIU O JEDNĄ BRANŻĘ.
- W przypadku pojawienia się wątpliwości interpretacyjnych należy skontaktować się z autorem opracowania dla jednoznacznego sposobu rozwiązania

**PROJEKT BUDOWY ZAGRODY DLA ŻUBRÓW WRAZ Z INFRASTRUKTURĄ TOWARZYSZĄCĄ NA DZIAŁCE EWIDENCYJNEJ 266/1, W OBRĘBIE BRZEZIE, GMINA RACIBÓRZ**


**SQUARE PRACOWNIA ARCHITEKTONICZNA**
arch. M.Szyszkowska-Kucia
ul. Metalowców 13, 41-500 Chorzów


INWESTOR:
PGL LP
Nadleśnictwo Rybnik
ul. Kościuszki 36
44-200 Rybnik

| | SPEC. | NR UPRAW. | DATA | PODPIS |
|---|---|---|---|---|
| PROJEKTOWAŁ: mgr inż. arch. Magdalena Szyszkowska-Kucia | arch. | 49/09 | 09.22 | |
| OPRACOWAŁ: mgr inż. arch. Paweł Kuczyński, mgr inż. arch. Krzysztof Kobryń | arch. | - | 09.22 | |

TYTUŁ RYSUNKU:
**OGRODZENIE ZAGRODY GŁÓWNEJ SEGMENT A I B**

| FAZA: | SKALA: | DATA: | BRANŻA: | NR RYS.: |
|---|---|---|---|---|
| PZT | 1:50 | 09.22 | ARCH | PZT/11.1AB |

Wszelkie prawa dotyczące ochrony własności inelektualnej zastrzeżone

## C SŁUPY POD OGRODZENIE PEŁNE Z DESKOWANIEM JEDNOSTRONNYM

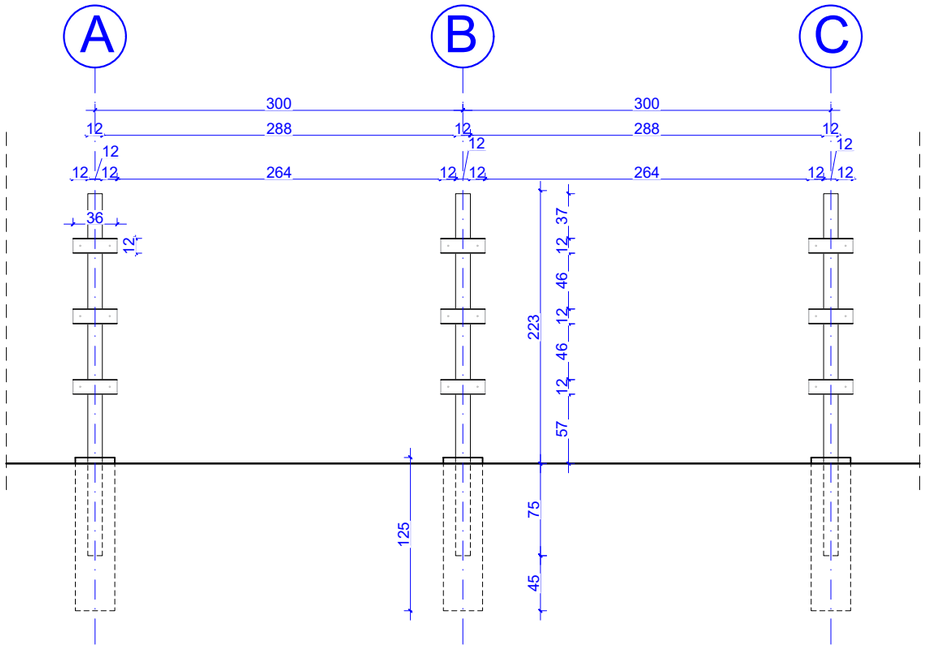


**WIDOK OD WEWNĄTRZ ZAGRODY**

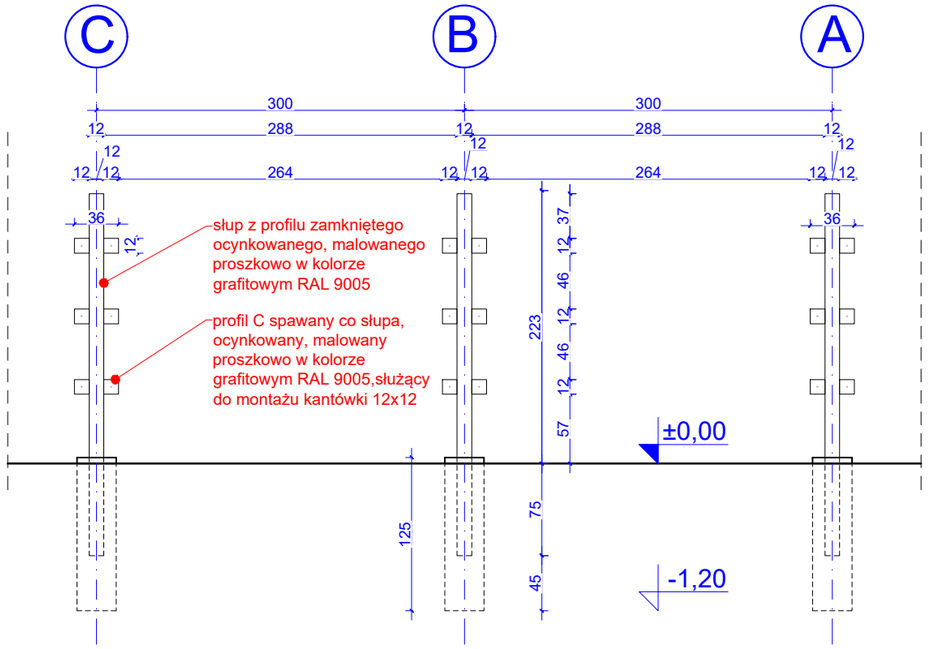


**WIDOK OD ZEWNĄTRZ ZAGRODY**

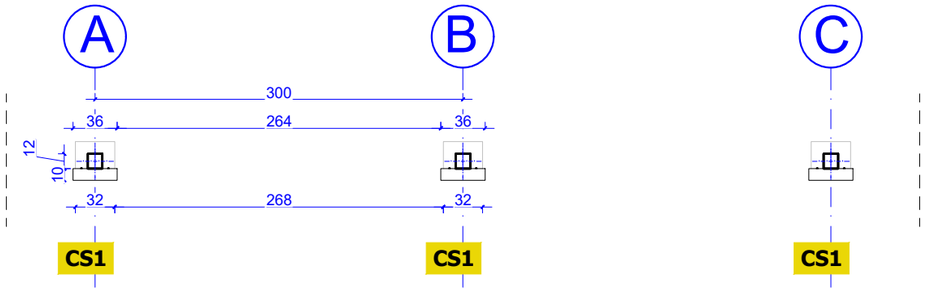


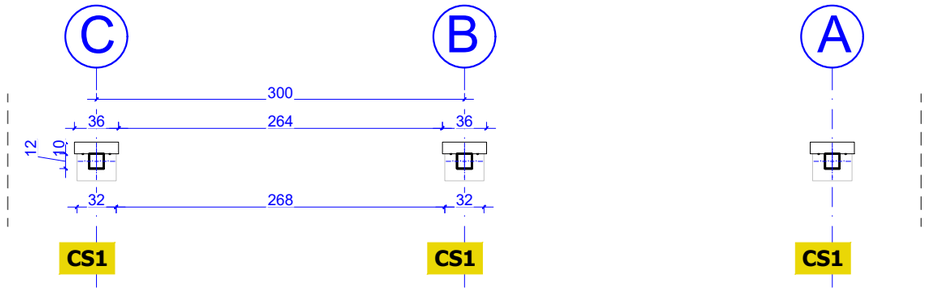


## CS1 OZNACZENIE SŁUPÓW

### UWAGA

- Wszelkie prace powinny być nadzorowane przez osoby posiadające odpowiednie uprawnienia do pełnienia funkcji technicznych w budownictwie.
- Wszelkie roboty należy wykonać zgodnie z obowiązującymi przepisami prawa oraz zasadami wiedzy technicznej.
- W trakcie prowadzonych robót, mogą wystąpić elementy nieprzewidziane w niniejszym projekcie budowlanym. W każdej sytuacji należy zgłosić się do projektanta, celem ustalenia dalszego sposobu postępowania.
- Dokumentację rysunkową rozpatrywać łącznie z opisem.
- Podane grubości projektowanych przegród są wymiarami w stanie surowym bez uwzględnienia wykończenia, w tym m. in. wypraw tynkarskich oraz okładzin sciennych
- WSZYSTKIE WYMIARY ZWERYFIKOWAĆ NA BUDOWIE
- Przed przystąpieniem do wykonywania otworów drzwiowych i okiennych należy dostosować je do wybranych typów drzwi lub okien oraz sprawdzić wymiary na budowie. Wymiary okien podane są w świetle otworu, wymiary drzwi w świetle ościeżnicy
- Przed przystąpieniem do robót sprawdzić w odpowiednich projektach roboty związane z pozostałymi branżami. Ewentualne wady przedstawić nadzorowi autorskiemu przed przystąpieniem do robót. PROWADZENIE ROBÓT W PRZYPADKU ZAUWAŻENIA WAD BEZ PRZEDSTAWIENIA ICH NADZOROWI AUTORSKIEMU JEST ZABONIONE. W SZCZEGÓLNOSCI ZABRONIONE JEST PROWADZENIE ROBÓT W OPARCIU O JEDNĄ BRANŻĘ.
- W przypadku pojawienia się wątpliwości interpretacyjnych należy skontaktować się z autorem opracowania dla jednoznacznego sposobu rozwiązania

**PROJEKT BUDOWY ZAGRODY DLA ŻUBRÓW WRAZ Z INFRASTRUKTURĄ TOWARZYSZĄCĄ NA DZIAŁCE EWIDENCYJNEJ 266/1, W OBRĘBIE BRZEZIE, GMINA RACIBÓRZ**


SQUARE PRACOWNIA ARCHITEKTONICZNA
arch. M.Szyszkowska-Kucia
ul. Metalowców 13, 41-500 Chorzów


INWESTOR:
PGL LP
Nadleśnictwo Rybnik
ul. Kościuszki 36
44-200 Rybnik

| | SPEC. | NR UPRAW. | DATA | PODPIS |
|---|---|---|---|---|
| PROJEKTOWAŁ: mgr inż. arch. Magdalena Szyszkowska-Kucia | arch. | 49/09 | 09.22 | |
| OPRACOWAŁ: mgr inż. arch. Paweł Kuczyński, mgr inż. arch. Krzysztof Kobryń | arch. | - | 09.22 | |

TYTUŁ RYSUNKU:
**OGRODZENIE ZAGRODY KWARANTANNOWEJ SEGMENT C**

| FAZA: | SKALA: | DATA: | BRANŻA: | NR RYS.: |
|---|---|---|---|---|
| PZT | 1:50 | 09.22 | ARCH | PZT/11.2C |

Wszelkie prawa dotyczące ochrony własności inelektualnej zastrzeżone

**D** **SŁUPY POD OGRODZENIE PEŁNE Z DESKOWANIEM OBUSTRONNYM**

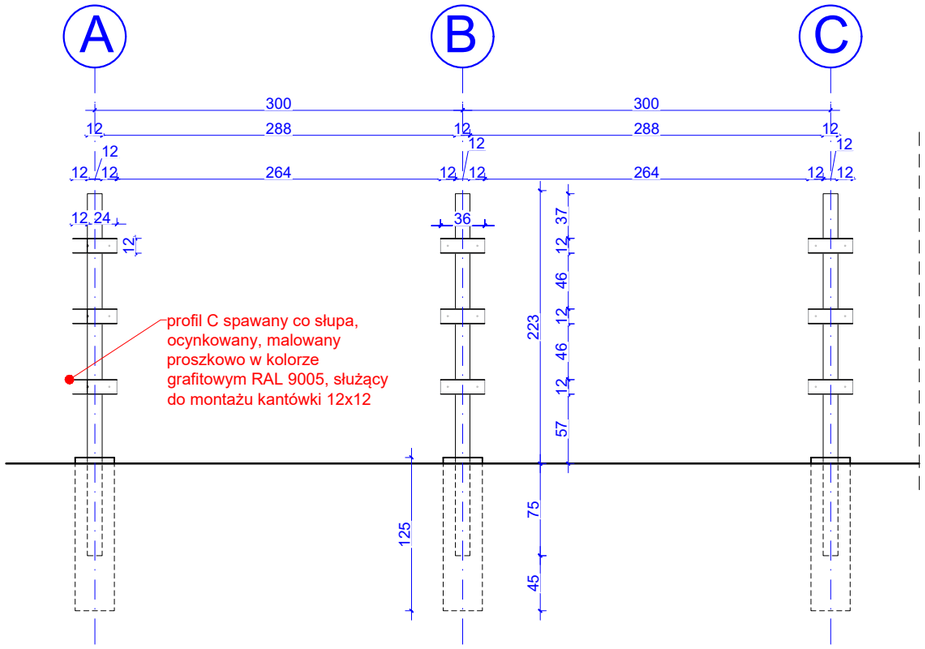


**WIDOK OD STRONY ZAGRODY KWARANTANNOWEJ**

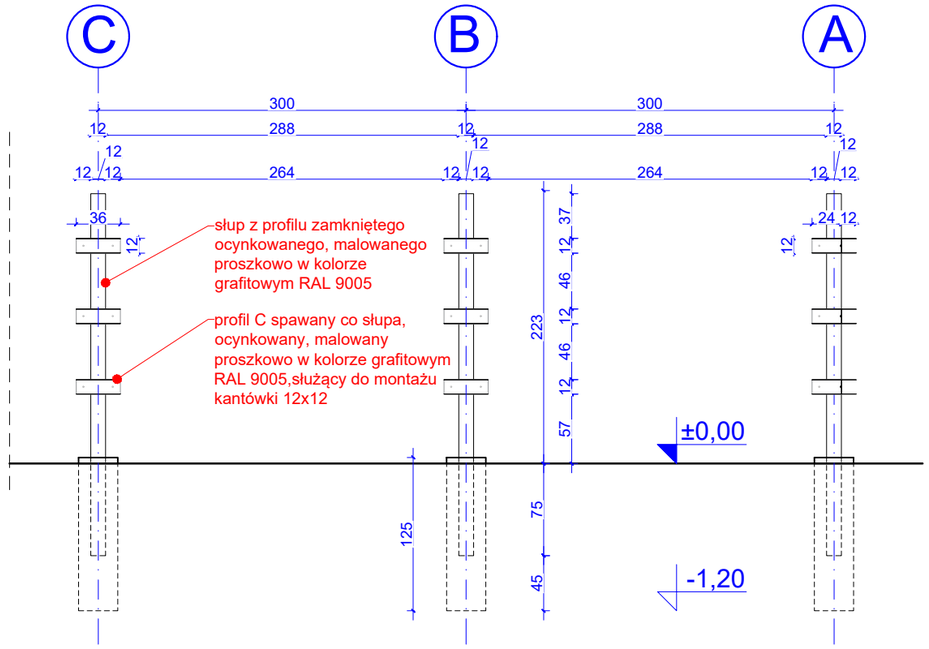


**WIDOK OD STRONY ODŁOWNI**

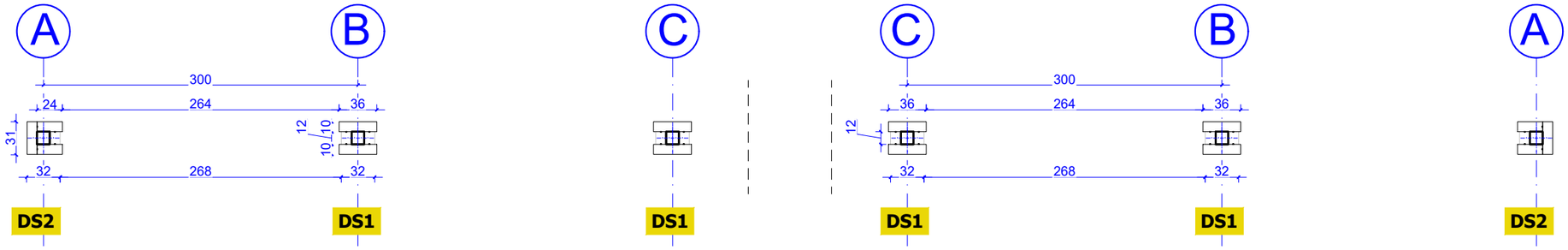


**DS1** **DS2** **OZNACZENIE SŁUPÓW**

## UWAGA

- Wszelkie prace powinny być nadzorowane przez osoby posiadające odpowiednie uprawnienia do pełnienia funkcji technicznych w budownictwie.
- Wszelkie roboty należy wykonać zgodnie z obowiązującymi przepisami prawa oraz zasadami wiedzy technicznej.
- W trakcie prowadzonych robót, mogą wystąpić elementy nieprzewidziane w niniejszym projekcie budowlanym. W każdej sytuacji należy zgłosić się do projektanta, celem ustalenia dalszego sposobu postępowania.
- Dokumentację rysunkową rozpatrywać łącznie z opisem.
- Podane grubości projektowanych przegród są wymiarami w stanie surowym bez uwzględnienia wykończenia, w tym m. in. wypraw tynkarskich oraz okładzin sciennych
- WSZYSTKIE WYMIARY ZWERYFIKOWAĆ NA BUDOWIE
- Przed przystąpieniem do wykonywania otworów drzwiowych i okiennych należy dostosować je do wybranych typów drzwi lub okien oraz sprawdzić wymiary na budowie. Wymiary okien podane są w świetle otworu, wymiary drzwi w świetle ościeżnicy
- Przed przystąpieniem do robót sprawdzić w odpowiednich projektach roboty związane z pozostałymi branżami. Ewentualne wady przedstawić nadzorowi autorskiemu przed przystąpieniem do robót. PROWADZENIE ROBÓT W PRZYPADKU ZAUWAŻENIA WAD BEZ PRZEDSTAWIENIA ICH NADZOROWI AUTORSKIEMU JEST ZABONIONE. W SZCZEGÓLNOSCI ZABRONIONE JEST PROWADZENIE ROBÓT W OPARCIU O JEDNĄ BRANŻĘ.
- W przypadku pojawienia się wątpliwości interpretacyjnych należy skontaktować się z autorem opracowania dla jednoznacznego sposobu rozwiązania

**PROJEKT BUDOWY ZAGRODY DLA ŻUBRÓW WRAZ Z INFRASTRUKTURĄ TOWARZYSZĄCĄ NA DZIAŁCE EWIDENCYJNEJ 266/1, W OBRĘBIE BRZEZIE, GMINA RACIBÓRZ**


**SQUARE PRACOWNIA ARCHITEKTONICZNA**
arch. M.Szyszkowska-Kucia
ul. Metalowców 13, 41-500 Chorzów


INWESTOR:
PGL LP
Nadleśnictwo Rybnik
ul. Kościuszki 36
44-200 Rybnik

| | SPEC. | NR UPRAW. | DATA | PODPIS |
|---|---|---|---|---|
| PROJEKTOWAŁ: mgr inż. arch. Magdalena Szyszkowska-Kucia | arch. | 49/09 | 09.22 | |
| OPRACOWAŁ: mgr inż. arch. Paweł Kuczyński, mgr inż. arch. Krzysztof Kobryń | arch. | - | 09.22 | |

TYTUŁ RYSUNKU:
**OGRODZENIE ZAGRODY KWARANTANNOWEJ SEGMENT D**

| FAZA: | SKALA: | DATA: | BRANŻA: | NR RYS.: |
|---|---|---|---|---|
| PZT | 1:50 | 09.22 | ARCH | PZT/11.3D |

Wszelkie prawa dotyczące ochrony własności inelektualnej zastrzeżone

# TOM II

## OPINIE, UZGODNIENIA, POZWOLENIA I INNE DOKUMENTY

# PROJEKT BUDOWY ZAGRODY DLA ŻUBRÓW WRAZ Z INFRASTRUKTURĄ TOWARZYSZĄCĄ NA DZIAŁCE EWIDENCYJNEJ 266/1, W OBRĘBIE BRZEZIE, GMINA RACIBÓRZ
# ETAP I

| | |
|---|---|
| **OBIEKT** | Budynki służące gospodarce rolnej, inwentarsko-składowe<br>- kategoria obiektu II |
| **LOKALIZACJA** | Ul. Rybnicka, 47-400 Racibórz<br>Identyfikator działki: 241101_1.0001.AR_16.266/1 |
| **INWESTOR** | PGL LP Nadleśnictwo Rybnik<br>Ul. Kościuszki 36<br>44-200 Rybnik |
| **JEDNOSTKA PROJEKTOWA** | SQUARE Pracownia Architektoniczna<br>Magdalena Szyszkowska-Kucia<br>ul. Metalowców 13, 41-500 Chorzów |
| **ARCHITEKTURA**<br>projektant | mgr inż. arch.<br>Magdalena Szyszkowska-Kucia<br>nr ewidencyjny 49/09/SLOKK/II |
| **OPRACOWALI** | mgr inż. arch.<br>Krzysztof Kobryń<br><br>mgr inż. arch.<br>Paweł Kuczyński |

CHORZÓW, WRZESIEŃ **2022**

# SPIS ZAWARTOŚCI

Informacja dotycząca bezpieczeństwa i ochrony zdrowia ..... 5
Warunki przyłączenia do sieci elektroenergetycznej ..... 13
Warunki przyłącza wodociągowego I kanalizacyjnego ..... 15

# INFORMACJA DOTYCZĄCA BEZPIECZEŃSTWA I OCHRONY ZDROWIA

(na podstawie rozporządzenia Ministra Infrastruktury z dnia 23 czerwca 2003 r.)

| | |
|---|---|
| **OBIEKT** | Budynki służące gospodarce rolnej, inwentarsko-składowe<br>- kategoria obiektu II |
| **LOKALIZACJA** | Ul. Rybnicka, 47-400 Racibórz<br>Identyfikator działki: 241101_1.0001.AR_16.266/1 |
| **INWESTOR** | PGL LP Nadleśnictwo Rybnik<br>Ul. Kościuszki 36<br>44-200 Rybnik |
| **JEDNOSTKA PROJEKTOWA** | SQUARE Pracownia Architektoniczna<br>Magdalena Szyszkowska-Kucia<br>ul. Metalowców 13, 41-500 Chorzów |
| **ARCHITEKTURA**<br>projektant | mgr inż. arch.<br>Magdalena Szyszkowska-Kucia<br>nr ewidencyjny 49/09/SLOKK/II |

CHORZÓW, WRZESIEŃ **2022**

# 1. INFORMACJA OGÓLNA:

PROJEKT BUDOWY ZAGRODY DLA ŻUBRÓW WRAZ Z INFRASTRUKTURĄ TOWARZYSZĄCĄ

RACIBÓRZ, Działka nr: 266/1

**Część opisowa:**

# 2. ZAKRES ROBÓT DLA CAŁEGO ZAMIERZENIA BUDOWLANEGO:

Przewidywany okres trwania robót budowlanych – powyżej 30 dni roboczych, przy zatrudnieniu mniej niż 20 pracowników. Pracochłonność planowanych robót będzie przekraczać 500 osobodni. W zakresie inwestycji znajduje się wykonanie prac budowlanych , konserwatorskich i instalacyjnych.

Przed przystąpieniem do prac budowlanych należy wykonać prace przygotowawcze:

- prace rozbiórkowe i demontażowe
- wyburzenie elementów zgodnie z projektem
- zabezpieczenie terenu objętego pracami

## 2.1. Zagospodarowanie placu budowy

Zagospodarowanie terenu budowy wykonuje się przed rozpoczęciem robót budowlanych przy spełnieniu warunków szczególnych realizacji oraz przy przestrzeganiu przepisów BHP i PPOŚ, a ponadto, co najmniej w zakresie:

- na czas prowadzonych należy zapewnić punkt pierwszej pomocy obsługiwany przez wyszkolonych pracowników oraz należy ustawić punkt p.poż wyposażony zgodnie z obowiązującymi przepisami
- ogrodzenia terenu i wyznaczenia stref niebezpiecznych o szerokości 6,00 m, który należy oznakować tablicami informacyjnymi
- wykonania dróg, wyjść i przejść dla pieszych poza terenem ogrodzonym
- odprowadzenia ścieków i ewentualnej ich utylizacji
- urządzenia pomieszczeń higieniczno - sanitarnych i socjalnych,
- na czas prowadzonych prac w widocznym miejscu należy umieścić wykaz zawierający adresy i numery telefonów alarmowych
- urządzenia składowisk materiałów i wyrobów oraz stanowiska składowania złomu i gruzuTeren budowy lub robót powinien być ogrodzony lub skutecznie zabezpieczony przed

osobami postronnymi. Wysokość ogrodzenia powinna wynosić co najmniej 1,5 m. W ogrodzeniu placu budowy lub robót powinny być wykonane oddzielne bramy dla ruchu pieszego oraz pojazdów mechanicznych i maszyn budowlanych.

## 2.2. Kolejność robót budowlanych:

Przed przystąpieniem do prac budowlanych należy wykonać prace przygotowawcze - zabezpieczenie terenu objętego pracami.

WYKONAWCA JEST ZOBOWIĄZANY DO PRZEDSTAWIENIA HARMONOGRAMU PRAC BUDOWLANYCH Z UWZGLĘDNIENIEM WARUNKÓW ATMOSFERYCZNYCH

## 2.3. ZAKRES INWESTYCJI - ETAP I

- Wykonanie ścieżek, placu postojowego oraz drogi dojazdowej z utwardzonego żwiru
- Budowa stalowego, podwójnego ogrodzenia zagrody z przęseł powtarzalnych
- Budowa ogrodzenia pełnego stalowo-drewnianego
- Budowa ogrodzenia z gabionów
- Montaż bram w ogrodzeniach
- Budowa zadaszonego ganku paszowego z 7 tacami karmowymi
- Budowa kładki
- Usypanie miejsca do kąpieli piaskowych dla żubrów
- Wycinka drzew (wg odrębnej procedury)
- Wykonanie przejazdowych mat dezynfekcyjnych
- Wykonanie utwardzonego miejsca na dokarmianie
- Wydzielenie zagrody kwarantannowej z paśnikiem, poidłem oraz 2 tacami karmowymi
- Wydzielenie odłowni
- Wydzielenie polany karmowej
- Wydzielenie placu gospodarczego ze śmietnikami
- Montaż małej architektury (ławki, oświetlenie, kosze na odpady)
- Montaż szamba o pojemności do 10 $m^3$
- Montaż poidła

## 3. WYKAZ ISTNIEJĄCYCH OBIEKTÓW BUDOWLANYCH:

- Lokalizacja / sąsiedztwo – w bliskim sąsiedztwie inwestycji nie znajdują się żadne obiekty kubaturowe,
- Infrastruktura techniczna istniejąca – na przedmiotowym terenie znajduje się gazociąg, w który nie ingeruje się na żadnym etapie inwestycji

## 4. ELEMENTY ZAGOSPODAROWANIA TERENU KTÓRE MOGĄ STWORZYĆ ZAGROŻENIE BEZPIECZEŃSTWA I ZDROWIA LUDZI:

Samochody, rusztowania, wykopy.

Prace budowlane będą wykonywane w terenie leśnym . Na czas prac budowlanych należy zabezpieczyć teren przed dostępem osób postronnych, poprzez wydzielenie i odpowiednie oznaczenie.

**Należy zwrócić szczególną uwagę na zabezpieczenie miejsca prowadzenia robót budowlanych w trakcie godzin pracy oraz <u>po godzinach</u>, dla uniemożliwienia dostępu osobom postronnym do miejsc niebezpiecznych.**

## 5. ZAGROŻENIE DLA BEZPIECZEŃSTWA I ZDROWIA LUDZI WYSTĘPUJĄCE PODCZAS BUDOWY:

- Prowadzenie prac na wysokości powyżej 5 m;
- Wykonywanie wykopów o ścianach pionowych bez rozparcia o głębokości powyżej 1,5 m oraz o bezpiecznym nachyleniu ścian o głębokości ponad 3 m:
- Wykonywanie prac ziemnych
- Wykonywanie prac z udziałem dźwigu: niebezpieczeństwo związane z zerwaniem się materiału transportowanego i uszkodzeniem dźwigu.
- W przypadku rozpatrywanej inwestycji nie występują roboty budowlane stwarzające szczególnie wysokie ryzyko powstania zagrożenia bezpieczeństwa i zdrowia pracowników.
- Występują ryzyka standardowe.

## 6. SPOSOBY PROWADZENIA INSTRUKTAŻU PRACOWNIKÓW PRZED PRZYSTĄPIENIEM DO REALIZACJI ROBÓT SZCZEGÓLNIE NIEBEZPIECZNYCH

### 6.1. Przy wykonywaniu fundamentów i ogrodzenia:

wszyscy pracownicy powinni być zapoznani z przepisami zawartymi w Rozporządzeniu Ministra Infrastruktury z dnia 6 lutego 2003 r. w sprawie bhp przy wykonywaniu robót budowlanych; Dz.U. nr 47 poz. 401 rozdział 8 – Rusztowania i ruchome podesty robocze, rozdział 9 – Roboty na wysokościach, rozdział 12 – Roboty murarskie i tynkarskie, rozdział 14 – Roboty zbrojarskie i betoniarskie.

### 6.2. Przy wykonywaniu konstrukcji drewnianych i stalowych oraz pokrycia dachowego:

wszyscy pracownicy powinni być zapoznani z przepisami zawartymi w Rozporządzeniu Ministra Infrastruktury z dnia 6 lutego 2003 r. w sprawie bhp przy wykonywaniu robót budowlanych; Dz.U. nr 47 poz. 401 rozdział rozdział 9 – Roboty na wysokościach, rozdział 13 – Roboty ciesielskie, rozdział 17 – Roboty dekarskie i izolacyjne.

### 6.3. Przy wykonywaniu prac z użyciem dźwigu:

wszyscy pracownicy powinni być zapoznani z przepisami zawartymi w Rozporządzeniu Ministra Infrastruktury z dnia 6 lutego 2003 r. w sprawie bhp przy wykonywaniu robót budowlanych; Dz.U. nr 47 poz. 401 rozdział rozdział 7 – Maszyny i inne urządzenia techniczne.

### 6.4. Przy wykonywaniu prac ziemnych:

w czasie wykonywania robót ziemnych miejsca niebezpieczne należy ogrodzić i umieścić napisy ostrzegawcze. Podczas prac wykonywanych sprzętem mechanicznym należy wyznaczyć w terenie strefę niebezpieczną i odpowiednio ją oznakować. W sąsiedztwie występujących sieci podziemnych wszelkie prace należy wykonywać pod nadzorem właścicieli sieci.

## 7. WYKAZ ŚRODKÓW TECHNICZNYCH I ORGANIZACYJNYCH ZAPOBIEGAJĄCYCH NIEBEZPIECZEŃSTWOM WYNIKAJĄCYM Z WYKONYWANIA ROBÓT BUDOWLANYCH W STREFACH SZCZEGÓLNEGO ZAGROŻENIA ŻYCIA

**7.1. Kierownik budowy zobowiązany jest do :**

- Wskazania stref szczególnego zagrożenia zdrowia,
- Wskazanie dróg ewakuacyjnych,
- Wskazanie miejsc lokalizacji sprzętu ppoż.
- Informacja o numerach telefonów awaryjnych.

Prace budowlane i transport w taki sposób, aby zawsze dojazd do placu budowy i do istniejących budynków był zapewniony i możliwa była ewakuacja

**7.2. W pomieszczeniu specjalnym oznaczonym na planie terenu budowy (sporządza kierownik budowy) umieścić wykaz zawierający adresy i numery telefonów:**

- najbliższego punktu lekarskiego
- straży pożarnej
- policji

**7.3. W pomieszczeniu socjalnym oznaczonym na planie, umieścić punkty pierwszej pomocy obsługiwane przez pracowników wyszkolonych tym zakresie**

**7.4. Telefon komórkowy umieścić w pomieszczeniu socjalnym wg oznaczenia na planie**

**7.5. Kaski ochronne, umieścić w pomieszczeniu socjalnym w/g oznaczone na na planie**

**7.6. Pasy i linki zabezpieczające przy pracach na wysokości umieścić w pomieszczeniu socjalnym w/g oznaczone na na planie**

**7.7. Ogrodzenie terenu budowy wykonać o wys. 1,5 m i oznaczyć na planie.**

**7.8. Rozmieścić tablice ostrzegawcze**

**7.9. Cały sprzęt mechaniczny wykorzystywany do wykonywania robót powinien:** być eksploatowany i obsługiwany zgodnie z instrukcja producenta. Ponadto powinien być utrzymywany w stanie zapewniającym jego sprawność, być obsługiwany przez przeszkolony personel, a także być stosowany wyłącznie do prac, do jakich został

przeznaczony. W przypadku kiedy podczas pracy urządzenia nastąpi jakiekolwiek jego uszkodzenie, należy bezzwłocznie je unieruchomić i odłączyć od zasilania w energie elektryczna. Zabrania się dokonywania jakichkolwiek napraw podczas pracy urządzenia. Maszyny i inne urządzenia techniczne, w tym narzędzia ręczne o napędzie elektrycznym, przed rozpoczęciem pracy i przy zmianie obsługi powinny być sprawdzone pod względem sprawności technicznej i bezpiecznego sposobu ich użytkowania. Operatorzy sprzętu mechanicznego o napędzie silnikowym powinni posiadać wymagane kwalifikacje. Roboty montażowe elementów prefabrykowanych wielkowymiarowych, mogą być wykonywane na podstawie projektu montażowego i planu BIOZ, przez pracowników zapoznanych z instrukcja organizacji montażu oraz rodzajem używanych maszyn i urządzeń technicznych.

TAURON DYSTRYBUCJA

Gliwice, 2022-09-08

**WARUNKI PRZYŁĄCZENIA nr WP/099164/2022/O11R10 z dnia 2022-09-08**

**Obiekt:** Zagroda żubrów wraz z infrastrukturą towarzyszącą

**Adres przyłączanego obiektu:** ul. Rybnicka działka nr 266/1
47-400 Racibórz

Odpowiadając na wniosek z dnia 2022-08-26, zapewniamy przyłączenie do sieci TAURON Dystrybucja SA i dostawę energii elektrycznej o mocy przyłączeniowej:

Przyłącze 1: **20,0 kW** dla zasilania podstawowego, w **V** grupie przyłączeniowej,

na poniższych warunkach.

**IA. Wymagania techniczne - przyłącze 1 (zasilanie podstawowe)**

1. Miejsce przyłączenia: Stacja SN/nN GLRA145, Obwód nN kier. Centra-ul. Zakładowa nr GLRA145/1/5: Tr100kVA Al70 – 216m AsXSn4x70 – 357m
2. a) Miejsce dostarczania energii elektrycznej: Zaciski prądowe wyjściowe aparatu zalicznikowego.
   b) Miejsce rozgraniczenia własności urządzeń elektroenergetycznych: Zaciski prądowe wyjściowe aparatu zalicznikowego.
3. Przyłączenie obiektu do sieci wymaga:
   a) w zakresie przyłącza: budowa linii kablowej NA2XY-J 4 x 120 od istniejącej elektroenergetycznej linii napowietrznej nN słup nr GLR208571 do zestawu złączowo-pomiarowego ZK2a-1P usytuowanego w granicy posesji,
   b) w zakresie sieci: Brak prac.,
   c) w zakresie przyłączanych urządzeń, instalacji Wnioskodawcy: wykonanie odcinka linii kablowej czterożyłowej od zestawu złączowo-pomiarowego do tablicy rozdzielczej w obiekcie, gdzie należy wykonać uziemienie oraz rozdział przewodu PEN na PE i N. Instalację wykonać zgodnie z obowiązującymi przepisami i normami. W obiekcie budowlanym wykonać główne połączenia wyrównawcze..
4. Układ pomiarowo-rozliczeniowy na napięciu 0,4 kV:
   a) rodzaj układu: bezpośredni 3-faz.,
   b) miejsce zainstalowania: w zestawie złączowo-pomiarowym zlokalizowanym w granicy działki.
5. Zabezpieczenia główne:
   a) prąd znamionowy: 32 A,
   b) rodzaj: wyłącznik instalacyjny nadprądowy (bez członu zwarciowego),
   c) lokalizacja: w zestawie złączowo-pomiarowym zlokalizowanym w granicy działki.
6. Dla doboru aparatury, spodziewaną wartość prądu zwarcia w miejscu dostarczania energii elektrycznej przyjąć wg obliczeń, jednak nie mniej niż 6 kA.
7. Wymagany stopień skompensowania mocy biernej, tg $\varphi \leq 0,4$.
8. Sieć nN pracuje w układzie: TN-C

9. Na cały zakres inwestycji określony w warunkach przyłączenia wymagane jest opracowanie i uzgodnienie z TAURON Dystrybucja S.A. :
a) w części TAURON Dystrybucja: opracowania projektu budowlano-wykonawczego sieci elektroenergetycznej do miejsca dostarczania energii
b) w części Przyłączanego Podmiotu: nie wymagana przez TAURON Dystrybucja poza schematem jednokreskowym.

**II. Określa się następujące dopuszczalne czasy trwania przerw:**

a) czas trwania jednorazowej przerwy, tj. całkowitej, jednoczesnej przerwy w zasilaniu wszystkich miejsc dostarczania, nie przekraczający:
   - dla przerwy planowanej – 16 godz.,
   - przerwy nieplanowanej – 24 godz.,



AC

SQUARE PRACOWNIA ARCHITEKTONICZNA
MGR INŻ. MAGDALENA SZYSZKOWSKA-KUCIA
ul. Metalowców 13, 41-500 Chorzów
tel.: 665-543-904, e-mail: squarepracownia@wp.pl
www.pracowniasquare.pl

b) łączny czas trwania przerw w ciągu roku, stanowiący sumę czasów trwania przerw jednorazowych, tj. całkowitych jednoczesnych przerw w zasilaniu wszystkich miejsc dostarczania, nie przekraczający:
   - przerw planowanych – 35 godz.,
   - przerw nieplanowanych – 48 godz.

**III. Termin ważności niniejszych warunków 2 lata od dnia ich doręczenia.**
W przypadku zawarcia umowy o przyłączenie termin ważności niniejszych warunków przyłączenia wydłuża się na okres ważności umowy o przyłączenie.

Przygotował: Fojcik Leszek

Pełnomocnik
TAURON Dystrybucja S.A.
R. Olejnik
Robert Olejnik

**Uwaga:** Jeżeli mają Państwo pytania w sprawie warunków przyłączania, prosimy, żeby skontaktowali się Państwo z nami na jeden z poniższych sposobów:
- poprzez infolinię 32 606 0 616,
- poprzez e-mail na info@tauron-dystrybucja.pl – prosimy, żeby w temacie wiadomości wpisali Państwo numer sprawy, a w treści wiadomości opisali pytania oraz podali swoje dane kontaktowe – wtedy skontaktujemy się z Państwem.

**Prosimy, żeby w zgłoszeniu powołali się Państwo na numer sprawy WP/099164/2022/O11R10.**

## Informacje dodatkowe do warunków przyłączenia

1. TAURON Dystrybucja S.A. zrealizuje zakres inwestycji określony w warunkach przyłączenia do miejsca rozgraniczenia własności urządzeń elektroenergetycznych, po zawarciu przez Wnioskodawcę umowy o przyłączenie do sieci.
2. Instalacja elektryczna w przyłączanym obiekcie oraz urządzenia elektroenergetyczne i instalacje od obiektu do miejsca rozgraniczenia własności, winny być wykonane zgodnie z obowiązującymi przepisami i normami oraz wymaganiami określonymi w niniejszych Warunkach przyłączenia.
3. Przyłączane przez Wnioskodawcę urządzenia nie mogą wprowadzać do sieci lub instalacji innych użytkowników systemu zakłóceń o poziomie wyższym niż dopuszczalne, określone w przepisach (np. wahania napięcia lub odkształcenia jego przebiegu).
4. Dopuszcza się realizację dostaw energii elektrycznej na potrzeby zasilania placu budowy wnioskowanego obiektu na podstawie zgłoszenia gotowości instalacji do przyłączenia dla placu budowy.
5. Dopuszczalny poziom zmienności parametrów technicznych energii elektrycznej: parametry techniczne w miejscu dostarczania energii elektrycznej winny być zgodne z aktualnie obowiązującymi przepisami – Rozporządzenie Ministra Gospodarki w sprawie szczegółowych warunków funkcjonowania systemu elektroenergetycznego.
6. Określony w warunkach przyłączenia sposób zasilania nie zapewnia bezprzerwowej dostawy energii elektrycznej. Urządzenia wymagające zasilania bezprzerwowego należy zaopatrzyć we własne, niezależne źródło energii, podłączone w sposób uniemożliwiający podanie napięcia do sieci przedsiębiorstwa energetycznego.
7. Warunki przyłączenia zostały określone dla standardowych parametrów energii elektrycznej określonych w ustawie Prawo energetyczne.
8. W przypadku użytkowania odbiorników o charakterze indukcyjnym prowadzone będą rozliczenia za ponadumowny pobór energii biernej wg zasad określonych w Taryfie dla energii elektrycznej w zakresie dystrybucji energii elektrycznej TAURON Dystrybucja S.A.
9. W przypadku kolizji projektowanego obiektu z istniejącymi urządzeniami elektroenergetycznymi, Wnioskodawca winien zwrócić się do Wydziału Eksploatacji z wnioskiem o określenie warunków przebudowy tych urządzeń.
10. Wymagania dotyczące rozwiązań technicznych stosowanych na terenie działalności TAURON Dystrybucja S.A. ujęte w formie standaryzacji dostępne są na stronie www.tauron-dystrybucja.pl
11. Nr zestawu: ZK-GLR331379.



SQUARE PRACOWNIA ARCHITEKTONICZNA
MGR INŻ. MAGDALENA SZYSZKOWSKA-KUCIA
ul. Metalowców 13, 41-500 Chorzów
tel.: 665-543-904, e-mail: squarepracownia@wp.pl
www.pracowniasquare.pl

Wodociągi Raciborskie

Nasz znak: TT/WT/212/08/2022

Racibórz, dnia 07.09.2022 r.

**PGL LP NADLEŚNICTWO RYBNIK**
**ul. Kościuszki 36**
**44 - 200 Rybnik**

## WARUNKI TECHNICZNE
**wykonania przyłącza wodociągowego i przyłączy kanalizacyjnych**

Po rozpoznaniu Państwa wniosku o wydanie warunków technicznych dla przyłącza wodociągowego i przyłączy kanalizacyjnych z dnia 21.02.2022 r. Wodociągi Raciborskie Sp. z o.o. ustalają następujące warunki techniczne dla przyłączy do nieruchomości ( planowana budowa zagrody dla żubrów) położonej w rejonie ulic Rybnickiej i Zakładowej w Raciborzu (działka nr 266/1):

### 1. Przyłącze wodociągowe.

Przyłącze wody z obiektu, należy połączyć z istniejącą siecią wodociągową Ø110 mm, zlokalizowaną w rejonie ulicy Zakładowej poprzez zamontowanie trójnika/uchwytu nawiertniczego Ø 110 mm/średnica przyłącza dobrana przez projektanta.

Przyłącze powinno spełniać następujące warunki:

a. Zagłębienie projektowanego przyłącza powinno wynosić minimum 1,5 m.
b. Przyłącze należy wykonać z rur PE 100 PN 16 SDR 11, zachowując normatywną prędkość przepływu w rurociągu oraz odległości od istniejących obiektów i innego uzbrojenia podziemnego. Na przyłączu zamontować zasuwę odcinającą ISO.
c. Na połączeniu wewnętrznej instalacji wodociągowej zimnej wody w budynku lub zewnętrznej na terenie działki budowlanej z przyłączem wodociągowym powinien być zainstalowany zestaw wodomierza głównego, zgodnie z wymaganiami Polskich Norm dotyczących zabudowy zestawów wodomierzowych w instalacjach wodociągowych i wymagań instalacyjnych dla wodomierzy oraz zgodnie z obowiązującym przepisami prawa, w tym w szczególności rozporządzeniem Ministra Infrastruktury z dnia 12 kwietnia 2002 r. w sprawie warunków technicznych, jakim powinny odpowiadać budynki i ich usytuowanie.
d. Wewnętrzna instalacja wodociągowa powinna posiadać zabezpieczenia uniemożliwiające wtórne zanieczyszczenie wody, zgodnie z wymaganiami dla przepływów zwrotnych, określonymi w Polskiej Normie dotyczącej zabezpieczenia przed przepływem zwrotnym.
e. Rury należy układać zgodnie z obowiązującymi przepisami i normami.

### 2. Przyłącze kanalizacji sanitarnej.

W chwili obecnej w rejonie omawianej inwestycji nie ma kanalizacji sanitarnej dlatego też proponujemy wybudowanie szczelnego bezodpływowego zbiornika (szambo) gdzie będzie można kierować ścieki bytowe z obiektu.

### 3. Przyłącze kanalizacji deszczowej.

Z uwagi na brak kanalizacji deszczowej w rejonie wskazanej nieruchomości, wody opadowe i roztopowe, należy kierować do gruntu wykorzystując naturalną retencję.

**4. Wodociągi Raciborskie Sp. z o.o. zapewniają dostawę wody w ilości jak we wniosku:**

a. Woda na cele bytowe – $Q_{srd.}$ = 3,40 $m^3/d$
b. Woda na cele gospodarcze (poidło dla zwierząt) – $Q_{srd.}$ = 16,70 $m^3/d$

**5. Uwarunkowania formalno – prawne wykonania przyłączy:**

5.1. W zakresie przyłącza wodociągowego:

a. Połączenie przyłącza z główną siecią wodociągową wykonają Wodociągi Raciborskie Sp. z o.o. Prace zostaną wykonane w terminie uzgodnionym z właścicielem nieruchomości przyłączanej, przy czym konieczne jest zgłoszenie przez właściciela nieruchomości gotowości do wykonania tych prac z co najmniej 14 dniowym wyprzedzeniem.
b. Wodociągi Raciborskie Sp. z o.o. zastrzegają sobie prawo do zmiany średnicy wodomierza głównego na podstawie rzeczywistych przepływów odnotowanych na przyłączu wodociągowym podczas jego eksploatacji.
c. Przyłącze wodociągowe jest wykonywane na koszt właściciela nieruchomości przyłączanej i jest jego własnością.

5.2. Pozostałe warunki:

a. W celu wykonania przyłącza, należy opracować plan sytuacyjny lub projekt budowlany, o których mowa w art.29a ust.1 oraz art.30 ust.2a pkt.4a ustawy z dnia 7 lipca 1994 r. Prawo budowlane, uwzględniający niniejsze warunki przyłączenia do sieci.
b. Plan sytuacyjny lub projekt budowlany należy dostarczyć do Wodociągów Raciborskich Sp. z o.o. w ilości 1 egzemplarza.
c. Przed przystąpieniem do robót należy uzyskać wszelkie niezbędne pozwolenia, uzgodnienia i opinie, których obowiązek uzyskania wynika z przepisów odrębnych ustaw (min. uzgodnienia kolizji z właścicielami istniejącego uzbrojenia, uzgodnienia z właścicielem drogi publicznej w przypadku robót w pasie drogowym, uzgodnienia spraw terenowo prawnych w przypadku przejścia przez nieruchomości obce z ich właścicielami, itp.).
d. Przyłącze należy wykonać zgodnie z obowiązującymi w tym zakresie wymaganiami zarówno technicznymi jak i prawnymi.
e. Wykonane przyłącze, należy obowiązkowo (przed zasypaniem) zgłosić do odbioru przez upoważnionego pracownika Wodociągów Raciborskich Sp. z o.o. Przy odbiorze należy przedstawić plan sytuacyjny lub projekt budowlany, o których mowa w pkt a.

**6. Termin ważności warunków: 07. 09. 2024 r.**

PREZES ZARZĄDU

Michał Ziółkowski

.....
podpis i pieczęć osoby zatwierdzającej

Przygotował: Dariusz Maślanka

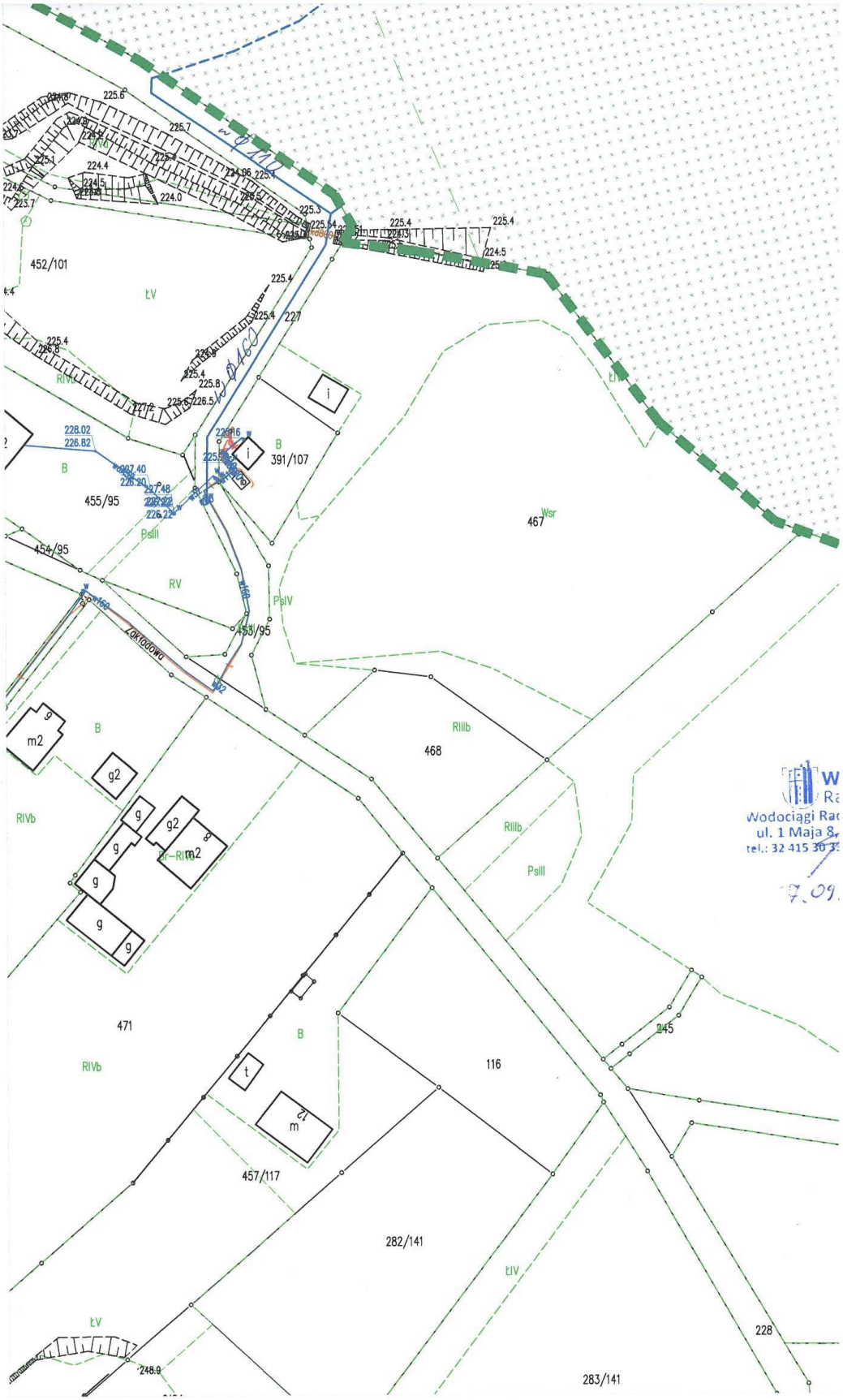
452/101
ŁV
227
455/95
391/107
B
467
Wsr
454/95
PsIII
RV
PsIV
453/95
LOKLOOWO
m2
g
g2
RIVb
468
RIIIb
PsIII
471
116
245
457/117
282/141
283/141
228
248.9
Wodociągi Rac
ul. 1 Maja 8,
tel.: 32 415 30 3