UWAGA: wszystkie oste krawędzie należy sfazować lub wyoblić [Rmin.=1]

ZESTAWIENIE WARIANTÓW WYKONANIA URZĄDZENIA				
Nr elementu	Nazwa elementu	Wariant 1	Wariant 2	Wariant 3
1	Noga	A	B	A,B,C
2	Wspornik poziomy	A	B	A,B,C
3	Blat / siedzsisko	A	B	A,C,D
4	Wspornik ławki	A	B	A,C
5	Łącznik ławek	A	B	A,C
6	Łącznik	A	B	A,B,C,D

OZNACZENIE MATERIAŁÓW Z KTÓRYCH MOŻE BYĆ WYKONANE URZĄDZENIE*

A - drewno dębowe
B - drewno sosnowe
C - drewno modrzewiowe
D - drewno topoli

*- w ramach wariantu nie można używać innego drewna niż określone dla danego elementu składowego, nie należy mieszać wariantów ze sobą

ZESTAWIENIE DREWNIANYCH ELEMENTÓW KONSTRUKCYJNYCH						
Nr elementu	Nazwa elementu	Średnica/ przekrój	Długość	Objętość elementu	Liczba elementów	Objętość razem
[---]	[---]	[cm]	[cm]	[m³]	[sztuk]	[m³]
1	Noga	Ø28	71	0,044	2	0,088
2	Wspornik poziomy	11x14	72	0,011	2	0,022
3	Blat / siedzisko	7x39	250	0,068	4	0,272
4	Wspornik ławki	Ø40	29	0,036	4	0,144
5	Łącznik ławek	Ø20	187	0,059	2	0,118
6	Łącznik	3,2x18	225	0,013	2	0,026
						0,670

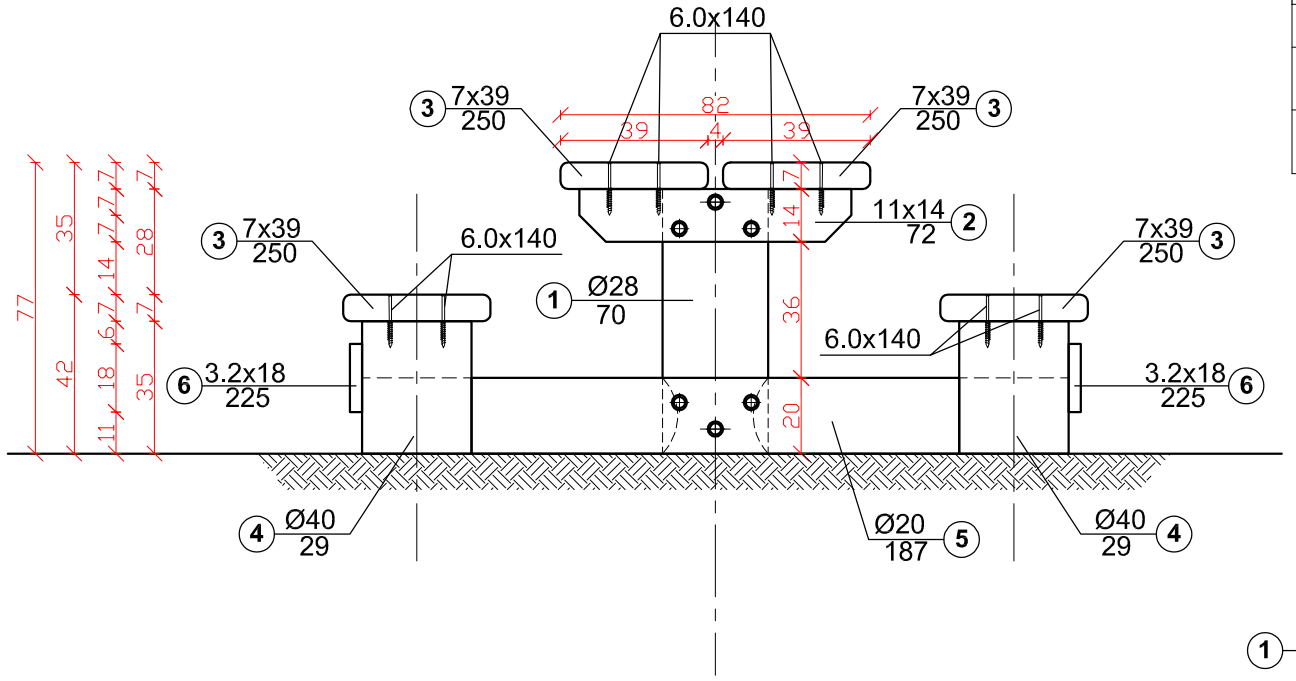

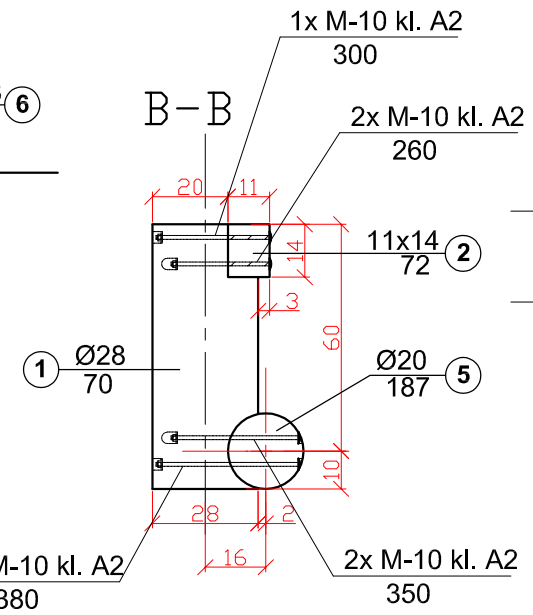

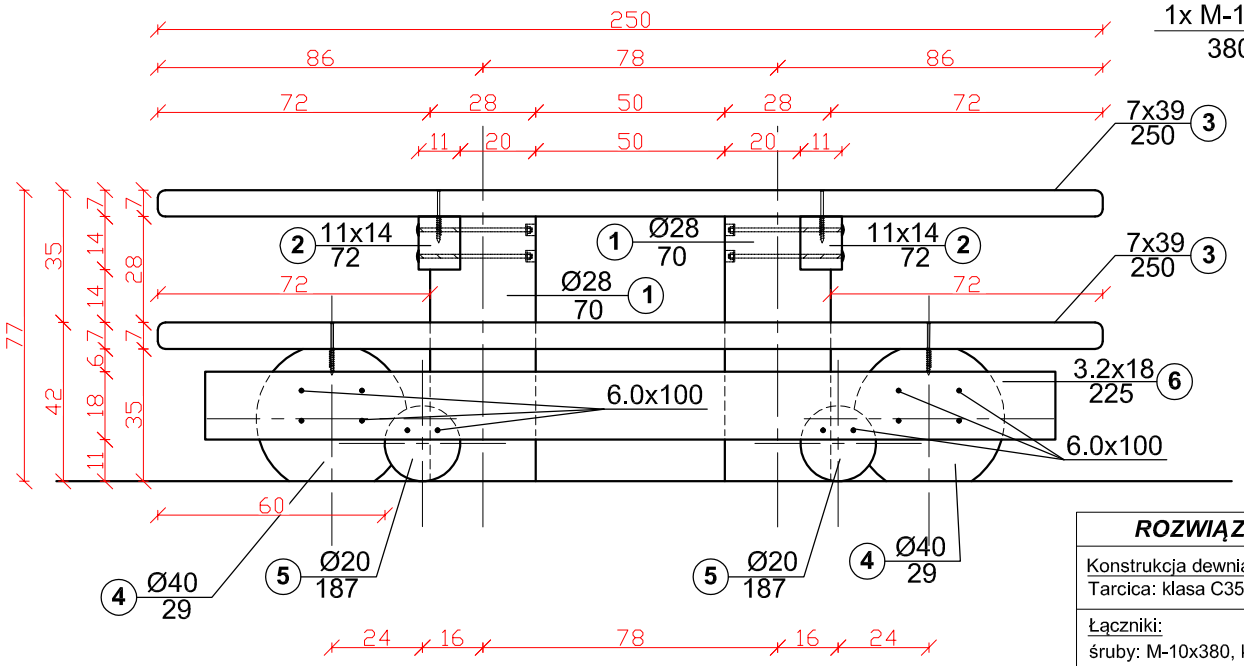

konstrukcja nośna ławostołu (widok bez blatu / siedzisk)

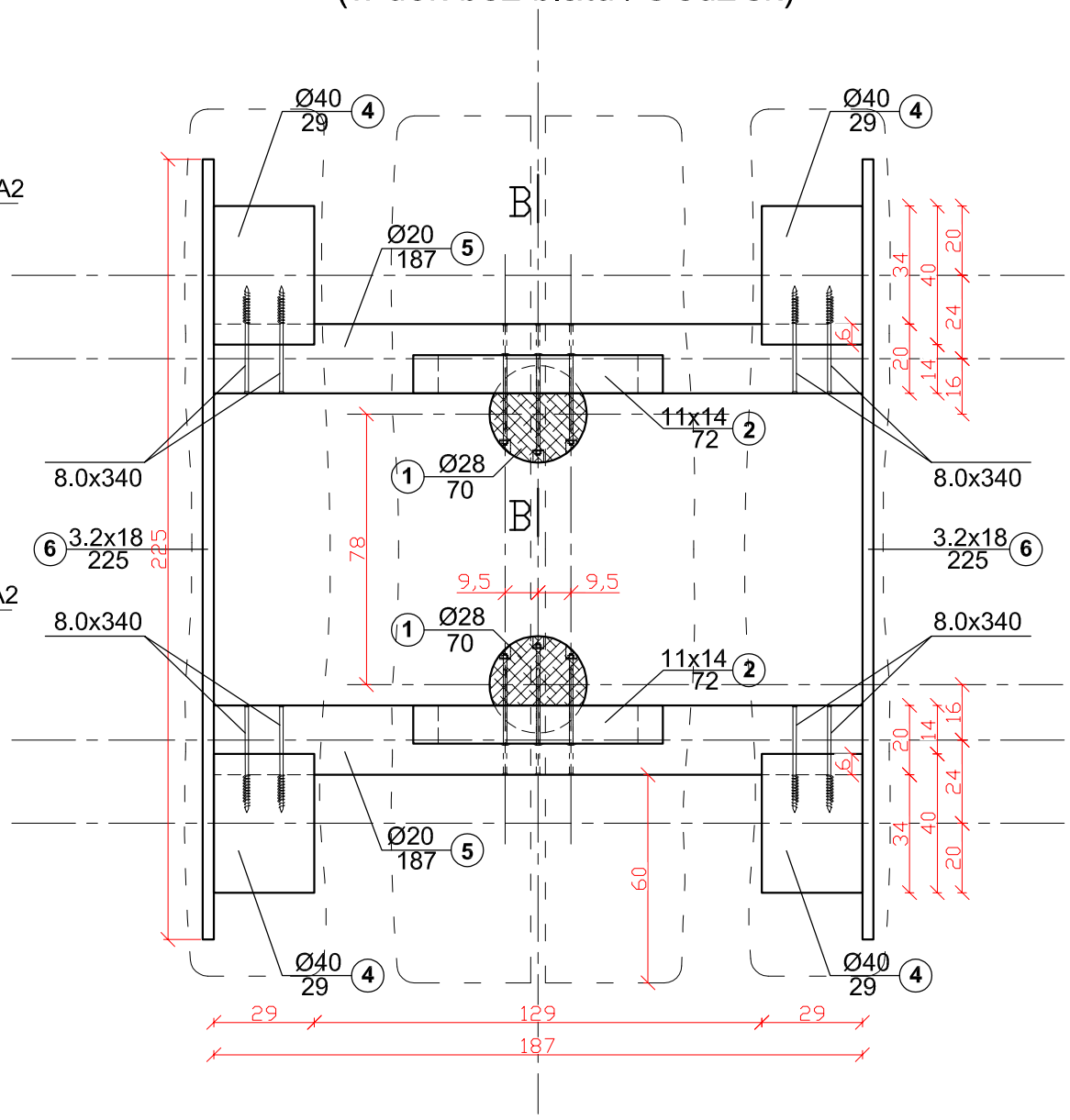

UWAGI:

1. NINIEJSZE OPRACOWANIE STANOWI INTEGRALNĄ CZĘŚĆ PROJEKTU I MOŻE BYĆ ROZPATRYWANA WYŁĄCZNIE Z POZOSTAŁYMI RYSUNKAMI ORAZ OPISEM TECHNICZNYM.
2. WSZYSTKIE MATERIAŁY BUDOWLANE MUSZĄ POSIADAĆŚWIADECTWA DOPUSZCZAJĄCE JE DO UŻYTKOWANIA.
3. WSZELKIE WĄTPLIWOŚCI KONSULTOWAĆ Z PROJEKTANTEM.

ROZWIĄZANIA MATERIAŁOWE

Konstrukcja dewniana:
Tarcica: klasa C35,D40

Łączniki:
śruby: M-10x380, klasy A2, 2 [sztuki],
śruby: M-10x350, klasy A2, 4 [sztuki],
śruby: M-10x300, klasy A2, 2 [sztuki],
śruby: M-10x260, klasy A2, 4 [sztuki],
podkładki: M10, klasy A2, Ø30 [mm] , 12 [sztuki],
nakrętki: M10, klasy A2, 12 [sztuki],
wkręt do drewna 6.0x140P-A2, klasy A2 z łbem stożkowo-płaskim z gniazdem krzyżowym, 16 [sztuki]
wkręt do drewna 6.0x100P-A2, klasy A2 z łbem stożkowo-płaskim z gniazdem krzyżowym, 24 [sztuki]
wkręt konstrukcyjny ciesielski 8 x 340 mm z gniazdem TORX, 8 [sztuki]

UWAGI

Elementy drewniane zaimpregnować wg norm przedmiotowych.
Elementy metalowe ocynkowane ogniowo.

FRONTON
BIURO REALIZACJI INWESTYCJI "FRONTON" Sp. z o.o.
90-554 Łódź, ul. Łąkowa 19/13
tel./fax: 0 48 // 42 / 658 27 06
tel. 0 601 689 441
e-mail: fronton@fronton.org.pl

AUL - URZĄDZENIA TURYSTYCZNEGO ZAGOSPODAROWANIA LASU - **DTW.3.0**			
inwestor: Ośrodek Rozwojowo-Wdrożeniowy Lasów Państwowych w Bedoniu			
branża: ARCHITEKTURA		data	12.2018
stadium: PROJEKT WYKONAWCZY - DTW.3.0		nr uprawnień	podpis
autor:	mgr inż. arch. Zbigniew Bińczyk	262/94/WŁ	
asystent:	mgr inż. arch. Rafał Uniszewski		
rysunek:	**ŁAWOSTÓŁ** - wymiary	skala 1:20	nr rys. **A19/2**

OPRACOWANIE WYKONANO NA BAZIE PROJEKTU PIERWOTNEGO T.CONSTRUCTION Tomasz Kasiak