Opis przedmiotu zamówienia – prace dodatkowe na dachu kościoła w Równem

Przedmiotem zamówienia jest wykonanie dodatkowych prac, poprawiających warunki użytkowania dachu w budynku kościoła w Równem.

Zakres prac obejmuje wykonanie płotków śniegowych (barierek śniegowych) oraz zamontowanie dodatkowych haków rynnowych w celu zwiększenia sztywności rynny leżącej.

Wymagania ogólne

Płotki śniegowe projektuje się wzdłuż dolnej krawędzi dachu – w obrębie nawy głównej i prezbiterium. Płotki zamontowane będą do rąbków stojących blachy stanowiącej pokrycie dachowe, powyżej rynny leżącej, w odległości ok. 1,15 m od dolnej krawędzi dachu.

Przyjęto sposób zamocowania płotków śniegowych za pomocą specjalnych wsporników, przykręconych do rąbków stojących pokrycia dachowego. Takie rozwiązanie pozwala na uniknięcie ingerencji w istniejące pokrycie dachowe.

Zaleca się stosowanie rozwiązania systemowego. Wyrób powinien posiadające dopuszczenie do stosowania w budownictwie (Deklarację Właściwości Użytkowych – w przypadku znakowania CE lub Krajową Deklarację Właściwości Użytkowych – w przypadku znakowania na znak B)

Przykładowe rozwiązanie systemowe płotków mocowanych do rąbków stojących blachy przedstawione zostało na załączonych zdjęciach.

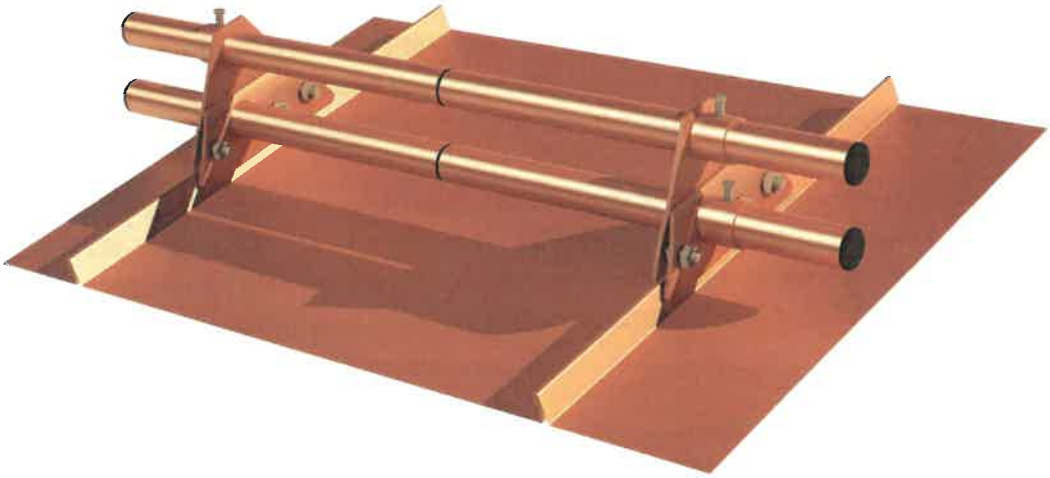

W przypadku propozycji zastosowania płotków o innej konstrukcji, w formie drabinek lub płotków wykonanych z odcinków płaskownika miedzianego, rozwiązanie należy przedstawić jako rozwiązanie alternatywne (obok rozwiązania podstawowego opisanego powyżej) wraz z szczegółowym opisem i wyceną. Możliwość zastosowania rozwiązania alternatywnego zależy od akceptacji Projektanta i Wojewódzkiego Konserwatora Zabytków.

Wymagania techniczne dotyczące barierki śniegowej.

Barierkę śniegową należy montować w pasie okapowym, w odległości ok. 1,0 - 1,15 m od krawędzi okapu. Elementy systemu: wsporniki oraz rurki – dopuszcza się stosowanie wyłącznie wyrobów miedzianych. Wspornik do rur podwójnych – z blachy miedzianej półtwardej, stan wykonania Z4, grubość blachy: min. 5 mm. Śruby montażowe mocujące wspornik do rąbków stojących blachy- ze stali nierdzewnej A2. Wsporniki przykręcane są do każdego rąbka stojącego, a więc w rozstawie co 58-60 cm.
Rura przeciwśniegowa miedziana, służąca do montażu barier przeciwśniegowych na dachu, w odcinkach o długości 2,50 m, średnica rury: 28 -32 mm i grubości min. 1,5 mm. Na końcach rurek należy stosować zaślepki z tworzywa sztucznego . W miejscu łączenia rur miedzianych należy stosować łączniki z tworzywa, w celu zachowania ciągłości barierki śniegowej.

Kolejność i sposób wykonania robót

a) rusztowania

Prace należy rozpocząć od ustawienia rusztowań, z kotwieniem rusztowania do muru w miejscu spoin, zabezpieczenia elewacji przed zabrudzeniami, wykonaniu uziemienia. Wykonawca powinien uwzględnić całość kosztów niezbędnych w swojej ocenie dla wykonania prac: w tym montaż i demontaż rusztowania, przestawianie segmentów rusztowań i pomostów, wykonanie uziemienia oraz czas pracy rusztowań . Wykonawca zobowiązany jest do skutecznego zabezpieczenia elewacji przez zabrudzeniem lub uszkodzeniem. Wszystkie miejsca kotwienia rusztowania do muru powinny być przewidziane w obrębie spoin, a po demontażu rusztowania wywiercone otwory powinny być naprawione i zaimpregnowane.

b) montaż dodatkowych rynhaków

W celu zamontowania dodatkowych haków rynnowych konieczne jest wykonanie prac towarzyszących: rynnę leżącą z blachy miedzianej należy ostrożnie zdemontować lub odgiąć, aby możliwe było przykręcenie haków rynnowych do podkładu deskowego. Następnie należy zamontować dodatkowe haki rynnowe. Rozstaw rynhaków po zagęszczeniu powinien wynosić ok. 40 cm.

Po dokonaniu montażu rynhaków należy ponownie zamontować rynnę leżącą, odtworzyć połączenia na rąbki z górnym arkuszem blachy, odtworzyć połączenia rynny na stykach (lutowanie, klej montażowy) wraz z dylatacjami co ok. 10 m. W przypadku uszkodzenia arkuszy blachy przy demontażu- uszkodzone arkusze należy wymienić;

c) montaż płotków śniegowych:

Montaż płotków śniegowych należy wykonać montując wsporniki do rur podwójnych, na każdym rąbku stojącym blachy. Mocowanie wsporników do rąbków stojących blachy, za pomocą śrub -bez ingerencji w istniejące pokrycie dachowe.

mgr inż. Jacek Lisowski
upr. budowlane do projektowania i kierowania
robotami budowlanymi bez ograniczeń
w specjalności konstrukcyjno - budowlanej
nr B-204/90
J. Lisowski