RG+RP

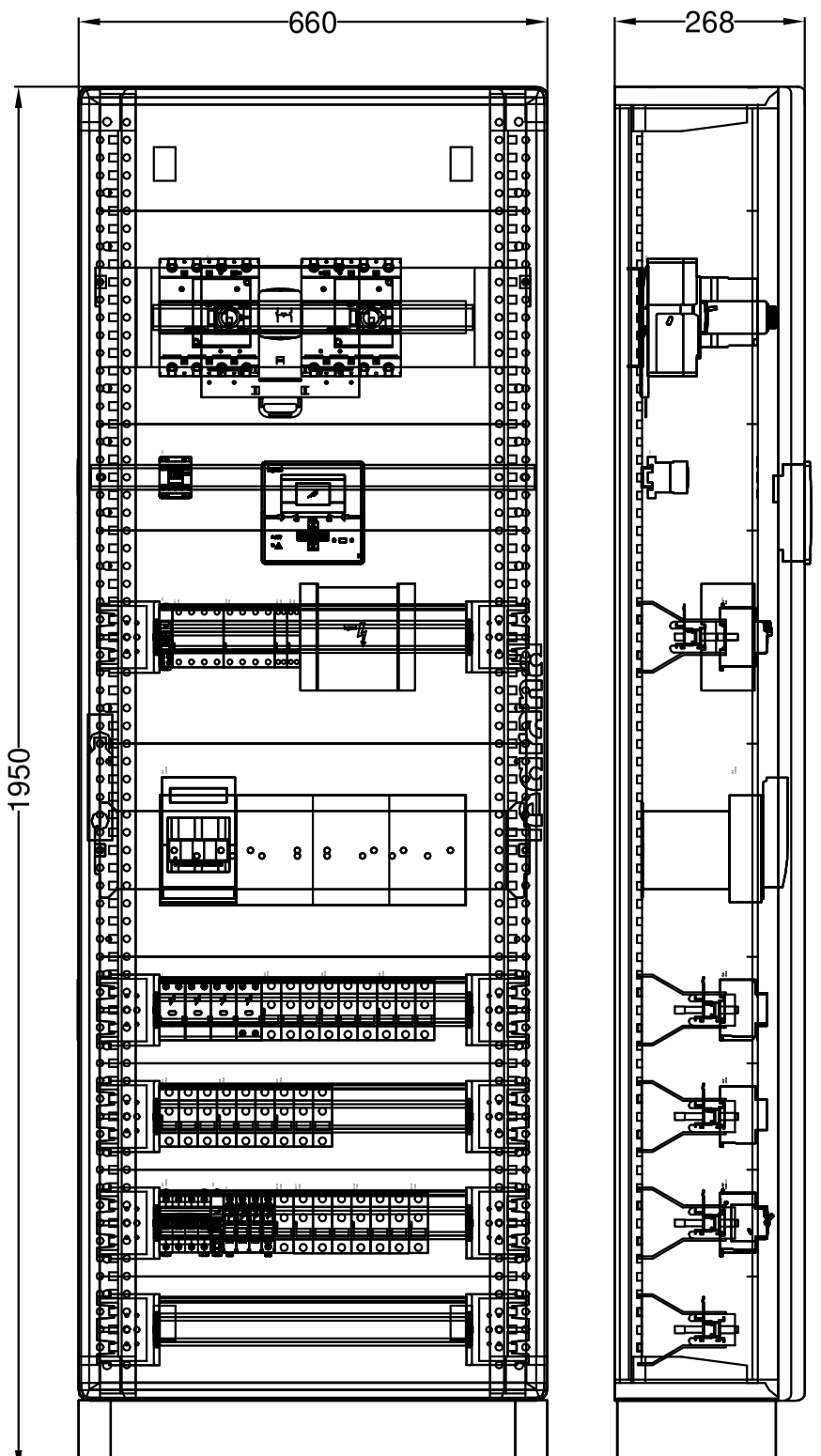

01TE

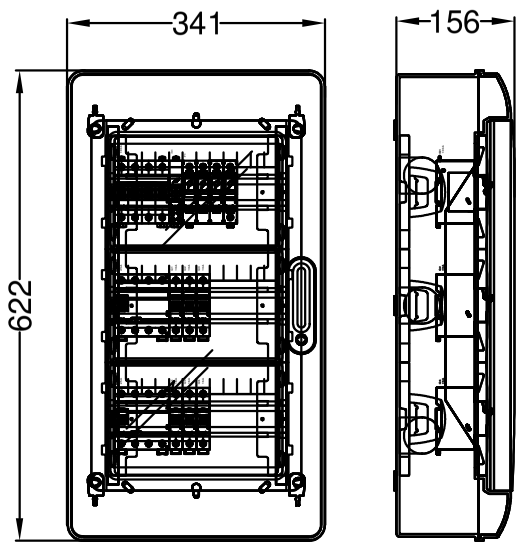

TW

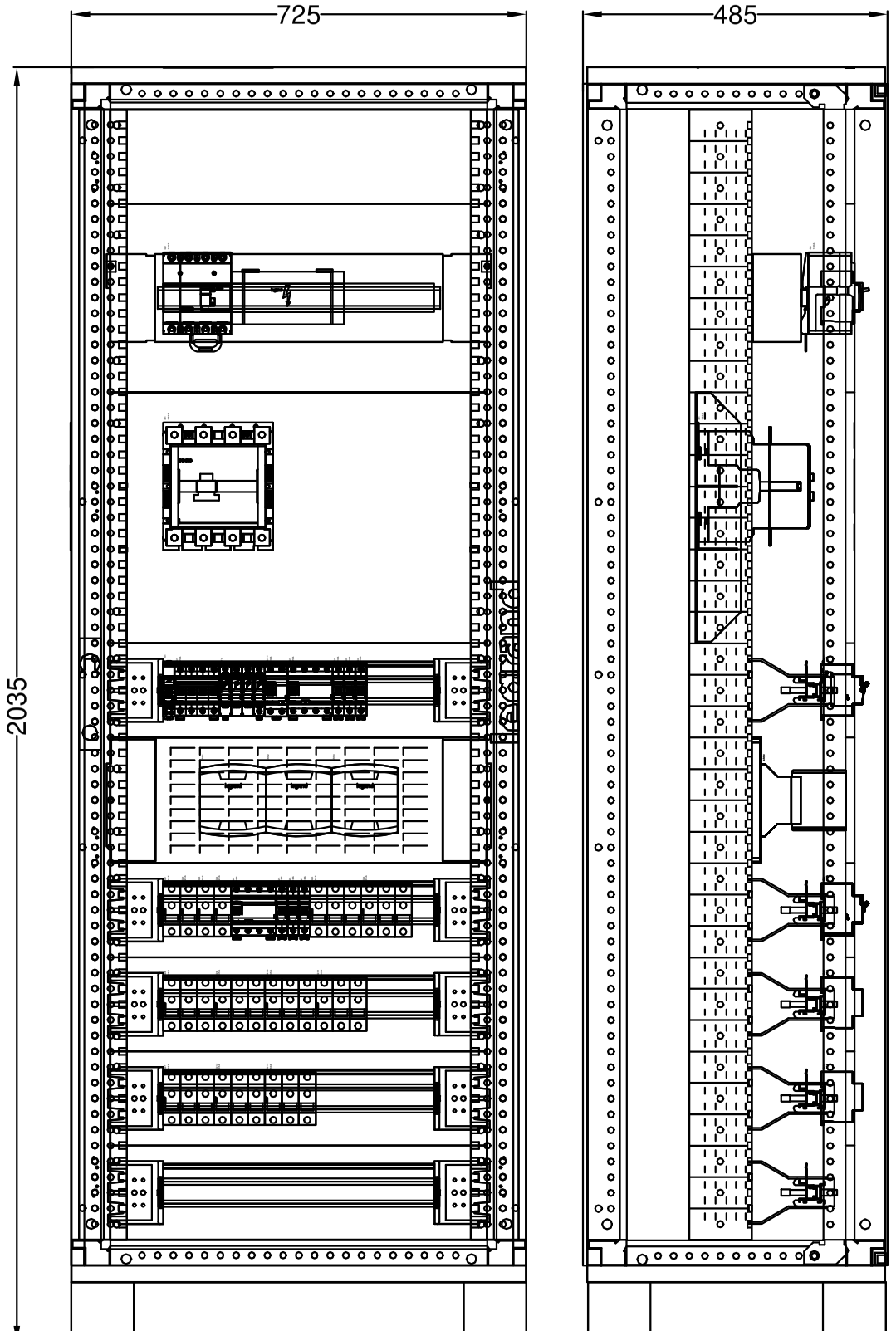

1TE

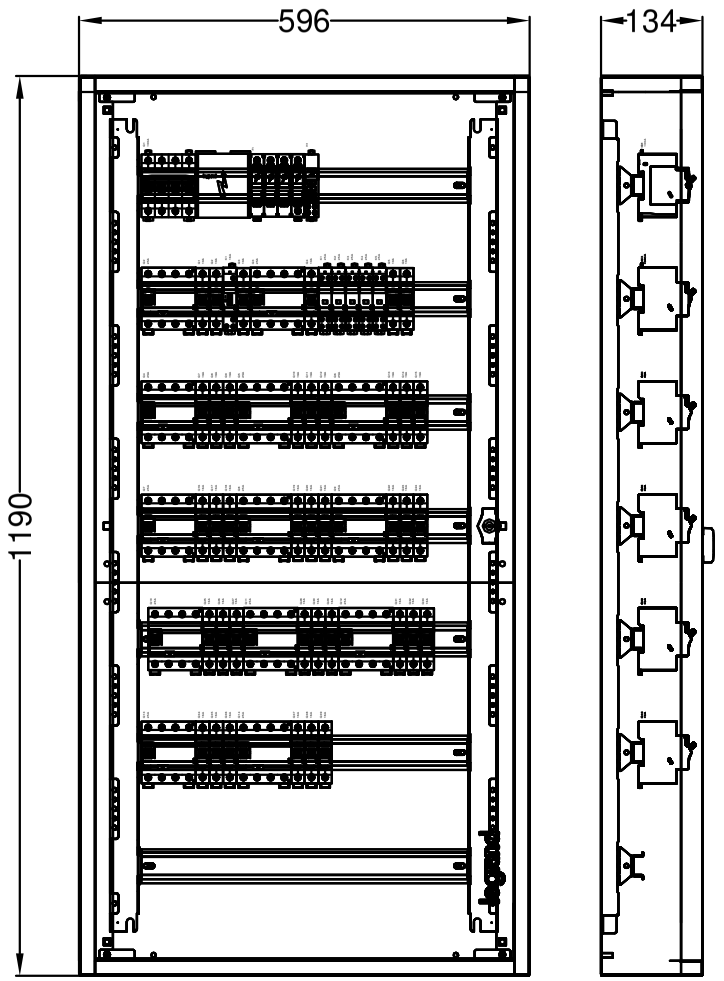

0TE

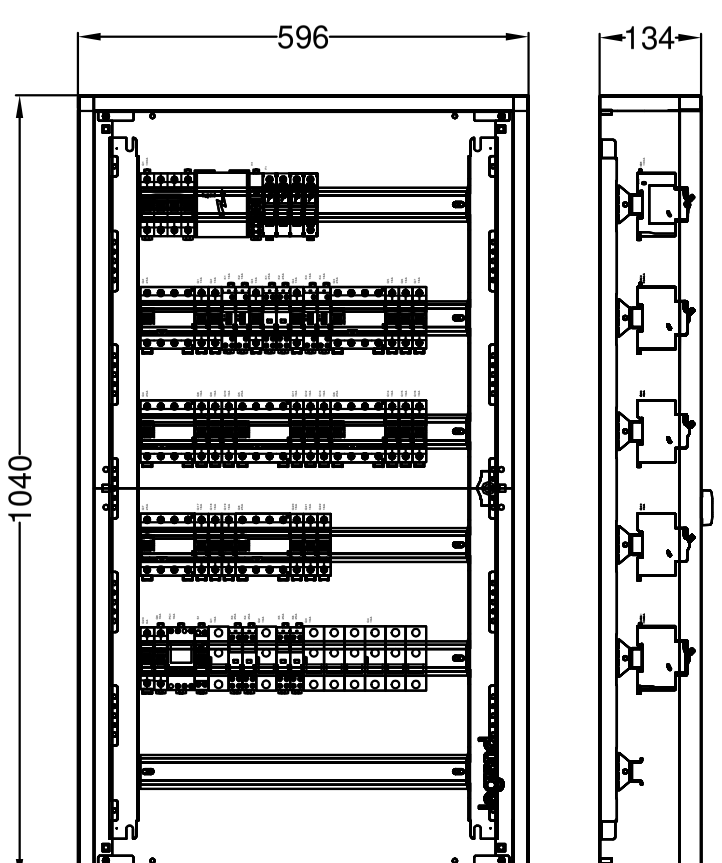

BIURO PROJEKTÓW
I USŁUG INWESTYCYJNYCH
Łódź, ul. Wólczańska 27
tel. (042) 632-36-29

FILAR s.c.

Inwestor: Adres:	Łódzki Urząd Wojewódzki w Łodzi Łódź, ul. Piotrkowska 104			
Temat: Adres:	PRZEBUDOWA I ROZBUDOWA BUDYNKU MAGAZYNOWEGO ZE ZMIANĄ SPOSOBU UŻYTKOWANIA NA WOJEWÓDZKI MAGAZYN PRZECIWPOWODZIOWY Łódź, ul. Łąkowa 40, dz. 121/22, obr. P-20			
Tytuł rysunku:	WIDOKI TABLIC ELEKTRYCZNYCH.			Data: listopad 2019
Faza: Branża:	Projekt budowlany Instalacje elektryczne			Skala: - - -
Projektant:	mgr inż. Bartłomiej Fraszek	Uprawnienia: LOD/3356/PWBE/17	Podpis:	Rewizja: 00 Data: --
Asystenci:		Uprawnienia:	Podpis:	Symbol rysunku: E
Projektant sprawdzający:	mgr inż. Michał Armacki	Uprawnienia: LOD/2268/PWOE/13	Podpis:	Numer rysunku: 044