BUDYNEK A
NADLESNICTWA TUŁOWICE

RZUT PIĘTRA POMIESZCZENIE TOALETY
SKALA 1:50

ogudowa spłuczki podtynkowej z płyt włókno-cementowych obłożonych płytkami ściennymi

ścianka z płyt cementowych na ruszcie stalowym na pełną wysokość pomieszczenia

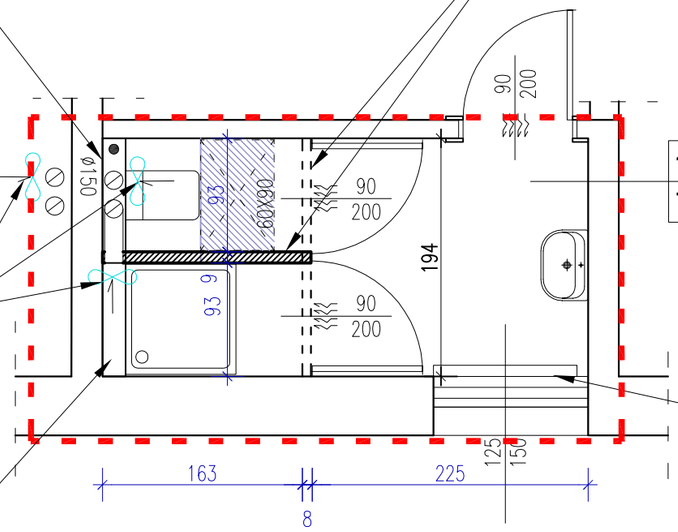

1.2	łazienka
7,70	płytki ceramiczne

wywiew
wentylacja mechaniczna
rozbiórka na strychu fragmentu podłogi z desek i wykonanie przewiertu przez sufit i warstwy ślepej podłogi

istn. grzejnik

pólka murowana z cegły dziurawki szer. 30 cm wys. 40 cm w okładzinie z płytek ceramicznych posadzkowych

zakres opracowania

Jednostka projektująca: BUDOWNICTWO OGÓLNE mgr inż. Agata Rybczyńska 49-100 Niemodlin, ul. Chopina 9	Inwestor: NADLEŚNICTWO TUŁOWICE ul. Parkowa 14/14a 49-130 Tułowice
Temat: Remont budynku "A" Nadleśnictwa Tułowice ul.Parkowa 14/14a, 49-130 Tułowice	
Obiekt: Budynek "A" Nadleśnictwa Tułowice	
Rzut piętra. Remont pomieszczenia toalety.	Skala 1:50
opracowanie: mgr inż. bud., inż. arch. Agata Rybczyńska	09/OPOKK/2006 98/95/OP
	data: 08.06.2022 r. / Rys. PW.5